Klira Klinik-Röhrenradiatoren

Allgemeines

Klira, 3-Säuler 2000 x 760 mm (12 EL) im Farbton Weiß RAL 9016 (Nr. SW).

BEMM Klira Klinik-Röhrenradiator, Elementbaulänge 65 mm, Rohrdurchmesser 25 mm, Naben DN 32 (5/4“), **Laser-Softline-Köpfe** aus mit 25 mm Kopfradius. Klinik-Röhrenradiator mit 40 mm Abstand zwischen den Rohren der Elemente zur optimalen Erreichbarkeit der Rohroberflächen zur Reinigung.

Klira entsprechen den Richtlinien der Gesetzlichen Unfall-Versicherer (GUV). Ausgezeichnet für die Erfüllung hoher hygienischer Anforderungen und empfohlen für den Einsatz in Krankenhausbereichen, vom Institut für Medizinische Mikrobiologie mit Krankenhaushygiene der Philipps-Universität Marburg.

Oberfläche umweltfreundlich, emmissionsfrei pulverbeschichtet DIN 55900 und bei ca. 180 Grd. C eingebrannt. Standardfarbton Weiss 9016. Wahlweise andersfarbig gemäß BEMM-Farbpalette.

Wärmeleistungen Φ_L nach DIN EN 442-2, geprüft von einem anerkannten Prüfinstitut.
CE-Leistungserklärung nach EU-BauPVo.

Heizmedium Wasser:	max. zul. Betriebstemperatur	100 °C
	max. zul. Betriebsüberdruck	10 bar

Ventilheizkörper Klira V 2-reihig, 600 mm hoch, mit Klickfix-Konsolen, komplett im Farbton Weiß RAL 9016 (Nr. SW).

BEMM Klira Ventil-Klinik-Röhrenradiator, Elementbaulänge 65 mm, Rohrdurchmesser 25 mm, Naben DN 32 (5/4“), **Laser-Softline-Köpfe** mit 25 mm Kopfradius. Klinik-Röhrenradiator mit 40 mm Abstand zwischen den Rohren der Elemente zur optimalen Erreichbarkeit der Rohroberflächen zur Reinigung. Mit 2 zusätzlichen Anschlüssen IG DN 15 (1/2“) von unten mit 50 mm Mittenabstand, komplett mit voreinstellbarem Einbauventil für den hydraulischen Abgleich, mit 4 Stopfen DN 32 (5/4“) sowie Entlüftungs- und Entleerungsstopfen DN 15 (1/2“). Einbauventil wahlweise oben oder unten.

Klira Ventil entsprechen den Richtlinien der Gesetzlichen Unfall-Versicherer (GUV). Ausgezeichnet für die Erfüllung hoher hygienischer Anforderungen und empfohlen für den Einsatz in Krankenhausbereichen, vom Institut für Medizinische Mikrobiologie mit Krankenhaushygiene der Philipps-Universität Marburg.

Oberfläche umweltfreundlich, emmissionsfrei pulverbeschichtet DIN 55900 und bei ca. 180 Grd. C eingebrannt. Standardfarbton Weiss 9016. Wahlweise andersfarbig gemäß BEMM-Farbpalette.

Wärmeleistungen Φ_L nach DIN EN 442-2, geprüft von einem anerkannten Prüfinstitut.
CE-Leistungserklärung nach EU-BauPVo.

Heizmedium Wasser:	max. zul. Betriebstemperatur	100 °C
	max. zul. Betriebsüberdruck	10 bar

Die Hightech-Produktion Laser-Röhrenraditoren[BEMM], die Perfektion der BEMM-Softline.

- Laser-Kopfstücke mit perfekter Außenkontur.
- Laser-Kopfstücke mit dem großen Softline-Kopfradius von 25 mm.
- Gut zu reinigende Hohlkehlen.
- Keine Beeinträchtigung der Ventil-Funktion durch Schweißabbrand aus den Kopfstücken.

Die speziellen Vorteile

- 40 mm Abstand zwischen den Rohren ermöglicht eine optimale Reinigung.

Vario-Komponenten

• Anschluss mit M-Ventil 50 mm	ja	
• Raumteiler Sonderzubehör	nein	
• Spezial-Befestigungszubehör für Wandmontage	nein	
• Accessoires	nein	

Spezialausführungen

• Ventilausführung	ja	Seite 301
• Galv. verzinkt unter der Pulverbeschichtung	ja	

Klira aus Produktion

Lieferumfang und Bestellbeispiel mit T-Artikeln

Lieferumfang mit T-Artikeln

Gerade und ungerade Elementanzahl werden gemäß untenstehender Tabelle (Zahl vor dem Schrägstrich) blockgeschweißt geliefert. Genippelte Ausführung (bis zur Zahl hinter dem Schrägstrich) erfolgt auf Bestellung.

Längere Heizkörper werden im Interesse der Transportfähigkeit (Gewicht, Abmessungen) aus der max. Elementzahl gemäß Tabelle und weiteren Teilblöcken bis 890 mm Länge (14 Elemente) geliefert und sind bauseits zusammenzunippeln. Klira Spezial-Nippel und Dichtungen werden anteilig kostenlos mitgeliefert.

Lieferumfang Klira Röhrenradiator aus Produktion:

- pulverbeschichtet im Standardfarbton SW, Weiß RAL 9016
- Radiatorstopfen montiert und mit Radiator beschichtet
- Blind- und Entlüftungsstopfen DN15 (1/2“) beigefügt
- Verpackt mit Styropor-Kantenschutz und Stretchfolie (Baustellenschutz)

Lieferumfang Klira Ventil-Röhrenradiator aus Produktion:

- pulverbeschichtet im Standardfarbton SW, Weiß RAL 9016
- Einbauventil, Radiatorstopfen montiert und mit Radiator beschichtet
- Entleer- und Entlüftungsstopfen DN15 (1/2“) beigefügt
- Verpackt mit Styropor-Kantenschutz und Stretchfolie (Baustellenschutz)

Maximale in einem Stück lieferbare Elementanzahl entspricht der ersten Zahl blockgeschweißt. Zweite Zahl genippelt ab Produktionswerk ohne Mehrkosten, darüber Nippel- und Konfektionierungskosten.

Nettomehrpreis je Heizkörper: € 59,- (nicht rabattierfähig).
Für Elementanzahlen, die über der max. Anzahl in der Tabelle liegen.

Typ Bauhöhe	2-Säuler	3-Säuler	4-Säuler	5-Säuler	6-Säuler
260-350	20/44	20/44	20/44	20/44	20/44
400-450	20/44	20/44	20/44	20/44	20/44
500-550	20/44	20/44	20/44	20/44	20/44
600	20/44	20/44	20/44	20/44	20/44
750	20/44	20/44	20/44	20/44	20/44
900	20/44	20/44	20/44	20/44	20/44
1000	20/44	20/44	20/44	20/44	20/44
1100-1200	13/28	13/28	13/28	13/28	13/25
1500	13/26	13/22	13/18	13/16	13/16
1800	13/22	13/20	13/16	13/16	13/16
2000	13/22	13/20	13/16	13/16	13/16
2200	10/18	10/16	10/16	10/16	10/16
2500	10/18	10/16	10/16	10/16	10/16

Die Nennbaulänge - ohne Anschlussstopfen - beträgt:
(Elementanzahl - 1) x 65 + 45 mm.

Bestellhinweis und Beispiel

Bestellung mit T-Artikeln (PG 12) zur Lieferung aus Produktion
Basis dieser Bestellform sind die Kalkulationsartikel 01_T und T-Anschlüsse auf den folgenden Seiten, die in Kombination sowohl Normal- als auch Ventil-Röhrenradiatoren ergeben.

Bestellbeispiel:

1 Stück Klira 3-Säuler H 600 mit 20 Elementen, Weiß RAL 9016, Anschluss DN15 (4x1/2“)

Artikelnummer	Artikelkurztext	Menge
RK3060P20SW5**T02**	Klira RK3-H600x101x1280 20 EL, Anschluss 4x1/2 Weiß 9016 Anschluss T02, 4 x DN15, mit Entlüft.- und Blindstopfen	1

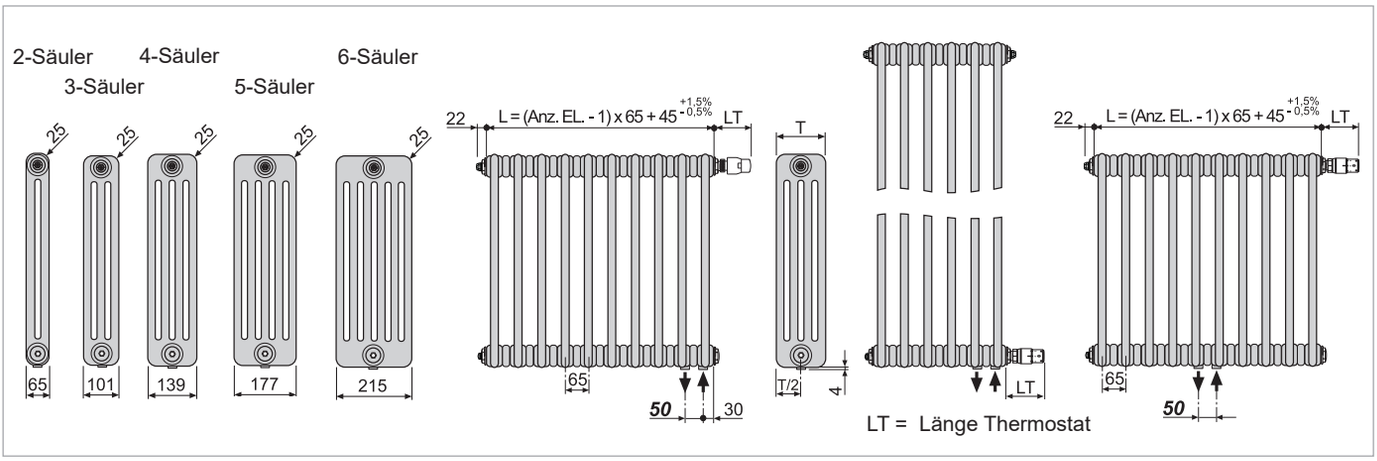

BEMM

Komplett-Röhrenradiatoren aus Produktion, 01-Element-Artikel, Bauhöhen 300 - 750 mm

Bau-höhe H mm	Bau-tiefe T mm	**Art.-Nr. aus laufender Produktion Preisgruppe 12**	*Wärme-leistung 75/65/20°C W/EL*	*Wärme-leistung 70/55/20°C W/EL*	*Wärme-leistung 55/45/20°C W/EL*	Expo-nent *n*	Wasser-inhalt *l/EL*	Ober-fläche *m²/EL*	Gewicht leer *kg/EL*	**Preis €/EL**
260	101	**RK3026P01SW5T**	*32,4*	*26,2*	*16,9*	1,26	0,57	*0,07*	0,77	**Auf Anfrage**
	139	**RK4026P01SW5T**	*40,6*	*32,7*	*21,0*	1,27	0,70	*0,09*	1,03	**Auf Anfrage**
	177	**RK5026P01SW5T**	*50,0*	*40,3*	*25,9*	1,27	0,82	*0,11*	1,29	**Auf Anfrage**
	215	**RK6026P01SW5T**	*59,3*	*47,8*	*30,8*	1,27	0,97	*0,13*	1,49	**Auf Anfrage**
300	65	**RK2030P01SW5T**	*27,6*	*22,3*	*14,4*	1,26	0,47	*0,05*	0,63	**65,19**
	101	**RK3030P01SW5T**	*36,6*	*29,6*	*19,1*	1,26	0,62	*0,08*	0,88	**74,42**
	139	**RK4030P01SW5T**	*46,0*	*37,1*	*23,8*	1,27	0,76	*0,11*	1,18	**82,69**
	177	**RK5030P01SW5T**	*56,7*	*45,7*	*29,3*	1,28	0,88	*0,13*	1,48	**92,47**
	215	**RK6030P01SW5T**	*67,3*	*54,3*	*34,9*	1,27	1,03	*0,16*	1,68	**104,29**
350	65	**RK2035P01SW5T**	*31,8*	*25,7*	*16,6*	1,26	0,51	*0,06*	0,73	**66,98**
	101	**RK3035P01SW5T**	*42,4*	*34,2*	*22,1*	1,26	0,68	*0,09*	0,98	**74,88**
	139	**RK4035P01SW5T**	*53,2*	*42,8*	*27,5*	1,28	0,84	*0,12*	1,28	**84,10**
	177	**RK5035P01SW5T**	*65,5*	*52,7*	*33,8*	1,28	0,98	*0,15*	1,58	**93,06**
	215	**RK6035P01SW5T**	*77,7*	*62,6*	*40,3*	1,27	1,15	*0,18*	1,88	**104,93**
400	65	**RK2040P01SW5T**	*36,0*	*29,0*	*18,7*	1,27	0,55	*0,07*	0,78	**67,56**
	101	**RK3040P01SW5T**	*48,2*	*38,9*	*25,0*	1,27	0,74	*0,10*	1,13	**75,55**
	139	**RK4040P01SW5T**	*60,4*	*48,6*	*31,1*	1,28	0,92	*0,14*	1,43	**84,51**
	177	**RK5040P01SW5T**	*74,3*	*59,8*	*38,3*	1,28	1,08	*0,17*	1,78	**95,28**
	215	**RK6040P01SW5T**	*88,1*	*71,0*	*45,6*	1,27	1,27	*0,21*	2,08	**106,67**
450	65	**RK2045P01SW5T**	*40,2*	*32,4*	*20,9*	1,27	0,59	*0,08*	0,88	**67,85**
	101	**RK3045P01SW5T**	*53,9*	*43,4*	*28,0*	1,27	0,80	*0,12*	1,23	**75,17**
	139	**RK4045P01SW5T**	*67,6*	*54,4*	*34,8*	1,29	1,00	*0,16*	1,58	**84,25**
	177	**RK5045P01SW5T**	*83,0*	*66,7*	*42,7*	1,28	1,18	*0,19*	1,98	**97,30**
	215	**RK6045P01SW5T**	*98,5*	*79,3*	*51,0*	1,27	1,39	*0,23*	2,33	**108,43**
500	65	**RK2050P01SW5T**	*44,3*	*35,7*	*23,0*	1,27	0,63	*0,09*	0,93	**68,20**
	101	**RK3050P01SW5T**	*59,5*	*47,9*	*30,8*	1,27	0,86	*0,13*	1,33	**76,91**
	139	**RK4050P01SW5T**	*74,7*	*60,0*	*38,4*	1,29	1,08	*0,17*	1,73	**85,82**
	177	**RK5050P01SW5T**	*91,7*	*73,7*	*47,2*	1,29	1,28	*0,21*	2,18	**97,39**
	215	**RK6050P01SW5T**	*108,7*	*87,5*	*56,1*	1,28	1,51	*0,25*	2,53	**108,60**
550	65	**RK2055P01SW5T**	*48,4*	*39,0*	*25,1*	1,27	0,67	*0,10*	1,03	**69,67**
	101	**RK3055P01SW5T**	*65,2*	*52,5*	*33,7*	1,28	0,92	*0,14*	1,43	**77,87**
	139	**RK4055P01SW5T**	*81,8*	*65,7*	*41,9*	1,29	1,16	*0,19*	1,88	**88,13**
	177	**RK5055P01SW5T**	*100,3*	*80,6*	*51,5*	1,29	1,38	*0,23*	2,33	**100,50**
	215	**RK6055P01SW5T**	*118,9*	*95,7*	*61,4*	1,28	1,63	*0,28*	2,78	**111,84**
600	65	**RK2060P01SW5T**	*52,5*	*42,3*	*27,2*	1,27	0,71	*0,11*	1,08	**69,69**
	101	**RK3060P01SW5T**	*70,8*	*57,0*	*36,5*	1,28	0,98	*0,15*	1,53	**78,73**
	139	**RK4060P01SW5T**	*88,8*	*71,2*	*45,4*	1,30	1,24	*0,20*	2,03	**90,43**
	177	**RK5060P01SW5T**	*108,8*	*87,4*	*55,8*	1,29	1,48	*0,25*	2,58	**101,62**
	215	**RK6060P01SW5T**	*129,0*	*103,8*	*66,5*	1,28	1,75	*0,30*	3,03	**114,84**
750	65	**RK2075P01SW5T**	*64,7*	*52,1*	*33,4*	1,28	0,83	*0,13*	1,33	**72,27**
	101	**RK3075P01SW5T**	*87,5*	*70,2*	*44,8*	1,29	1,16	*0,19*	1,88	**84,38**
	139	**RK4075P01SW5T**	*109,7*	*87,8*	*55,7*	1,31	1,48	*0,25*	2,48	**97,80**
	177	**RK5075P01SW5T**	*134,1*	*107,5*	*68,4*	1,30	1,78	*0,31*	3,08	**111,72**
	215	**RK6075P01SW5T**	*159,0*	*127,8*	*81,7*	1,29	2,11	*0,37*	3,68	**124,01**

Baulängenermittlung
Baulänge ohne Radiatorstopfen/Ventil = (Elementanzahl - 1) x 65 mm + 45 mm

Preisermittlung
Preis für einen Komplettheizkörper = Elementanzahl x Preis je EL + Anschlusscode-Preis siehe Seiten 299 - 302.

Wichtige Bestell-Hinweise:

Unsere Garantiebedingungen sind nur bei Verwendung von Original-BEMM-Zubehör (Nippel, Dichtungen, Stopfen) gültig.
Bei Lieferung aus laufender Produktion wird auf Bestellung gefertigt. Stornierung nach Fertigungsbeginn oder spätere Rücknahme sind nicht möglich, siehe U4 Rücknahmen.

BEMM

Komplett-Röhrenradiatoren aus Produktion, 01-Element-Artikel, Bauhöhen 900 - 2500 mm

Bau-höhe H mm	Bau-tiefe T mm	Art.-Nr. aus laufender Produktion Preisgruppe 12	Wärme-leistung 75/65/20°C W/EL	Wärme-leistung 70/55/20°C W/EL	Wärme-leistung 55/45/20°C W/EL	Expo-nent n	Wasser-inhalt l/EL	Ober-fläche m²/EL	Gewicht leer kg/EL	Preis €/EL
900	65	**RK2090P01SW5T**	76,8	61,7	39,5	1,29	0,95	0,15	1,53	**100,13**
	101	**RK3090P01SW5T**	104,0	83,3	52,9	1,31	1,34	0,22	2,18	**114,59**
	139	**RK4090P01SW5T**	130,4	104,2	65,9	1,32	1,72	0,30	2,98	**139,13**
	177	**RK5090P01SW5T**	159,1	127,4	80,8	1,31	2,08	0,37	3,68	**153,37**
	215	**RK6090P01SW5T**	188,5	151,3	96,5	1,30	2,47	0,44	4,38	**172,67**
1000	65	**RK2100P01SW5T**	84,9	68,2	43,6	1,29	1,03	0,17	1,68	**102,83**
	101	**RK3100P01SW5T**	114,9	91,9	58,2	1,31	1,46	0,24	2,48	**116,65**
	139	**RK4100P01SW5T**	144,0	114,9	72,4	1,33	1,88	0,33	3,23	**140,79**
	177	**RK5100P01SW5T**	175,6	140,5	89,0	1,32	2,28	0,41	4,03	**154,04**
	215	**RK6100P01SW5T**	208,0	166,8	106,2	1,30	2,71	0,49	4,78	**176,26**
1100	65	**RK2110P01SW5T**	91,6	73,5	46,8	1,30	1,12	0,19	1,85	**Auf Anfrage**
	101	**RK3110P01SW5T**	128,8	103,0	65,3	1,31	1,60	0,27	2,74	**Auf Anfrage**
	139	**RK4110P01SW5T**	165,7	132,2	83,3	1,33	2,06	0,36	3,57	**Auf Anfrage**
	177	**RK5110P01SW5T**	200,6	160,5	101,6	1,32	2,51	0,46	4,46	**Auf Anfrage**
	215	**RK6110P01SW5T**	235,3	188,7	120,2	1,30	2,98	0,54	5,29	**Auf Anfrage**
1200	65	**RK2120P01SW5T**	100,9	81,0	51,7	1,30	1,19	0,20	1,98	**109,23**
	101	**RK3120P01SW5T**	136,6	109,3	69,2	1,32	1,70	0,29	2,93	**134,02**
	139	**RK4120P01SW5T**	171,0	136,5	86,1	1,33	2,20	0,39	3,83	**158,60**
	177	**RK5120P01SW5T**	208,1	166,5	105,4	1,32	2,68	0,49	4,78	**183,98**
	215	**RK6120P01SW5T**	246,5	197,7	125,9	1,30	3,19	0,58	5,68	**207,93**
1500	65	**RK2150P01SW5T**	125,1	100,3	63,8	1,30	1,43	0,25	2,43	**122,33**
	101	**RK3150P01SW5T**	168,8	135,0	85,4	1,32	2,06	0,36	3,58	**154,11**
	139	**RK4150P01SW5T**	210,9	168,5	106,4	1,32	2,68	0,49	4,73	**187,84**
	177	**RK5150P01SW5T**	256,1	204,9	129,8	1,31	3,28	0,61	5,93	**224,76**
	215	**RK6150P01SW5T**	303,3	243,3	154,9	1,30	3,91	0,73	7,03	**254,90**
1800	65	**RK2180P01SW5T**	149,4	119,6	75,9	1,31	1,67	0,29	2,88	**130,43**
	101	**RK3180P01SW5T**	200,5	160,3	101,4	1,32	2,42	0,44	4,28	**174,20**
	139	**RK4180P01SW5T**	250,1	199,9	126,4	1,32	3,16	0,58	5,63	**207,56**
	177	**RK5180P01SW5T**	303,1	242,5	153,7	1,31	3,88	0,72	7,03	**248,30**
	215	**RK6180P01SW5T**	358,9	287,4	182,4	1,31	4,63	0,87	8,38	**286,02**
2000	65	**RK2200P01SW5T**	165,7	132,8	84,4	1,31	1,83	0,32	3,18	**140,89**
	101	**RK3200P01SW5T**	221,4	177,0	112,0	1,32	2,66	0,48	4,73	**183,43**
	139	**RK4200P01SW5T**	275,8	220,5	139,4	1,32	3,48	0,64	6,23	**223,97**
	177	**RK5200P01SW5T**	334,0	267,2	169,2	1,32	4,28	0,80	7,78	**266,48**
	215	**RK6200P01SW5T**	395,4	316,6	200,9	1,31	5,11	0,96	9,28	**308,24**
2200	65	**RK2220P01SW5T**	182,0	145,9	92,9	1,30	1,95	0,35	3,48	**151,06**
	101	**RK3220P01SW5T**	242,2	193,7	122,6	1,32	2,90	0,53	5,17	**199,33**
	139	**RK4220P01SW5T**	301,3	240,9	152,4	1,32	3,80	0,70	6,83	**244,33**
	177	**RK5220P01SW5T**	364,5	291,5	184,6	1,32	4,68	0,88	8,54	**284,48**
	215	**RK6220P01SW5T**	431,5	344,9	218,1	1,32	5,59	1,06	10,18	**330,47**
2500	65	**RK2250P01SW5T**	206,8	166,0	105,9	1,29	2,23	0,40	3,93	**161,95**
	101	**RK3250P01SW5T**	273,1	218,4	138,3	1,32	3,26	0,60	5,83	**217,06**
	139	**RK4250P01SW5T**	339,1	271,1	171,5	1,32	4,28	0,80	7,73	**270,39**
	177	**RK5250P01SW5T**	409,6	327,5	207,2	1,32	5,28	0,99	9,68	**311,44**
	215	**RK6250P01SW5T**	484,9	386,9	243,8	1,33	6,31	1,20	11,53	**363,45**

Oberflächen

Standardfarbton SW: **Preise gemäß Tabelle**
Normalfarbtöne NF: **20 % Aufschlag auf SW-Preise**
Hygieneweiß HW: **20 % Aufschlag auf SW-Preise**

Oberflächen

Exklusivfarbtöne EF: **40 % Aufschlag auf SW-Preise**
Galvanisch verzinkt: **80 % Aufschlag auf SW/Farb-Preise**

BEMM

Standardanschluss für externes Ventil — Preisgruppe 12

Anschlussart/ Anschlussbild	Anschluss-Dimension	Anschluss-Art.-Nr.	An-schluss-Code[1]	Mehr-preis €/HK (PG12)
gleich- oder wechselseitig				
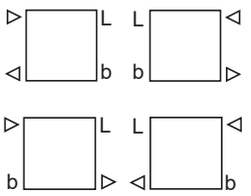	**DN15 4 x 1/2“**	RKSAPT02	T02	---
	DN10 4 x 3/8“	RKSAPT05	T05	---
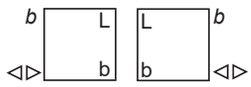	Auch für Einpunktanschluss mit Lanzenventil horizontal			
1x1/2“ Blindstopfen bauseits dazu				
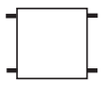	**frei wählbar**	RKSAPTAM	TAM	31,59
reitend unten				
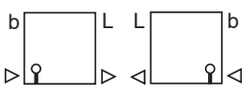	**DN15 (1/2“)**	RKSAPT08	T08	24,91
	DN10 (3/8“)	RKSAPT09	T09	24,91
reitend oben				
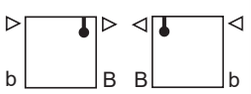	**DN15 (1/2“)**	RKSAPT12	T12	64,80
	DN10 (3/8“)	RKSAPT13	T13	64,80
wechselseitig von/nach unten				
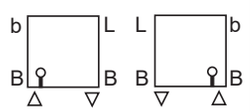	**DN15 (1/2“)**	RKSAPT16	T16	147,90
wechselseitig von/nach oben				
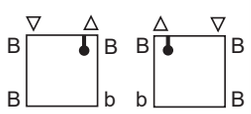	**DN15 (1/2“)**	RKSAPT20	T20	182,80

Maßzeichnung

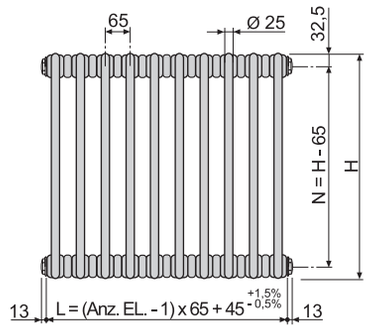

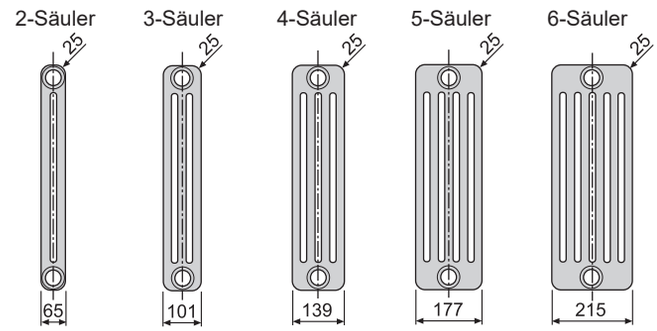

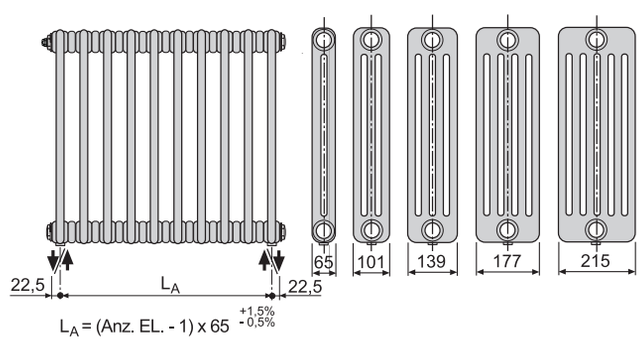

B: Radiator Blindstopfen 5/4“
b: Radiator Anschlussstopfen 5/4“ x 1/2“ (3/8“) und Blindstopfen 1/2“ (3/8“)
L: Radiator Anschlussstopfen 5/4“ x 1/2“ (3/8“) und Entlüftungsstopfen 1/2“ (3/8“)

[1] **Anschluss-Code** wird bei Bestellung mit eindeutiger Röhrenradiatoren-Artikelnummer verwendet.

Z.B. RK5045P20SW5**T08** 1 Stück

Anschluss für externen Ventilblock 1/2“ x 50 mm und Lanzenventil — Preisgruppe 12

Anschlussart/ Anschlussbild	Anschluss-Dimension	Anschluss-Art.-Nr.	An-schluss-Code[1]	Mehr-preis €/HK **(PG12)**	Maßzeichnung
gleichseitig von/nach unten					
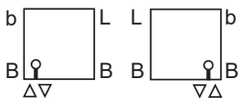	**DN15 (1/2“)**	**RKSAPT18**	**T18**	**147,90**	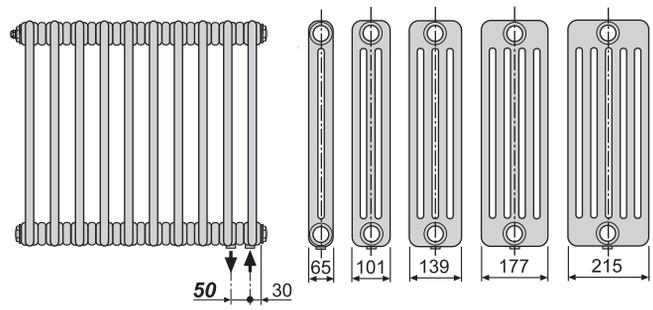
gleichseitig von/nach oben					
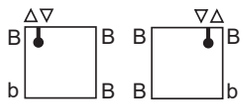	**DN15 (1/2“)**	**RKSAPT21**	**T21**	**182,80**	
mittig von/nach unten					
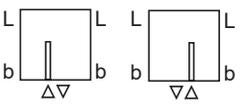	**DN15 (1/2“)**	**RKSAPT50**	**T50**	**132,94**	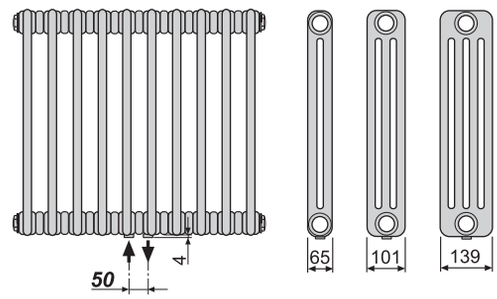 2-, 3- und 4-Säuler, mittige Anordnung der Anschlüsse nur bei gerader Elementanzahl möglich. Bei ungerader Elementanzahl: Auf Rücklaufseite ein Element mehr.
Einpunktanschluss für Lanzenventil vertikal					
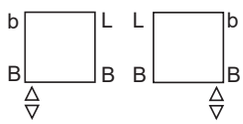	**DN15 (1/2“)**	**RKSAPT24**	**T24**	**69,80**	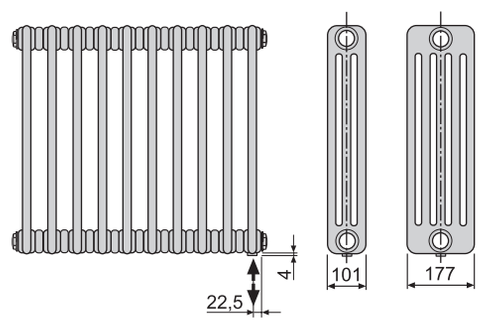 Für 4- und 6-Säuler, Tauchrohr auf 80 mm kürzen und zur Reduzierung der Minderleistung bauseits Tauchrohr flexibel verlängern (in ein darüber liegendes Rohr einführen). Für 2- Säuler nicht lieferbar.

Hinweis:
B: Radiator Blindstopfen 5/4“
b: Radiator Anschlussstopfen 5/4“ x 1/2“ (3/8“) und Blindstopfen 1/2“ (3/8“)
L: Radiator Anschlussstopfen 5/4“ x 1/2“ (3/8“) und Entlüftungsstopfen 1/2“ (3/8“)

[1] **Anschluss-Code** wird bei Bestellung mit eindeutiger Röhrenradiatoren-Artikelnummer verwendet.

Z.B. RK5045P20SW5**T08** 1 Stück

BEMM-M-Ventile:

Artikel	**Artikel-Nr.**	**PG54 Mehrpreis/€**
M-Ventil Softline DN 15 (1/2“) Eckausführung, Weiß 9016	ZMXVESW5	106,58
M-Ventil Softline DN 15 (1/2“) Durchgangsausf., Weiß 9016	ZMXVDSW5	106,58

Weitere BEMM-M-Ventile siehe ab Seite 444.

BEMM

Ventil-Röhrenradiator mit integriertem Ventil (Preise ohne Thermostat) — Preisgruppe 12

Anschlussart/ Anschlussbild Anschlussgröße	Ventil-Ausführung	Anschluss-Art.-Nr.	An-schluss-Code [1]	Mehr-preis €/HK (PG10)
Ventil oben, Anschlüsse gleichseitig von/nach unten				
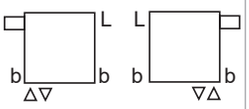 DN15 (1/2“)	**Standard**	**RKSAPT25**	**T25**	**262,57**
	Feinstreg.	**RKSAPF25**	**F25**	**317,76**
	Q-tech	**RKSAPQ25**	**Q25**	**404,77**
Ventil unten, Anschlüsse gleichseitig von/nach unten				
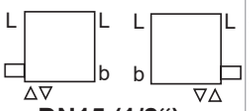 DN15 (1/2“)	**Standard**	**RKSAPT26**	**T26**	**315,74**
	Feinstreg.	**RKSAPF26**	**F26**	**370,93**
	Q-tech	**RKSAPQ26**	**Q26**	**457,94**
Ventil oben, Anschlüsse mittig von/nach unten				
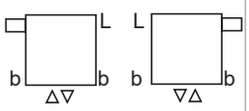 DN15 (1/2“)	**Standard**	**RKSAPT52**	**T52**	**315,74**
	Feinstreg.	**RKSAPF52**	**F52**	**370,93**
	Q-tech	**RKSAPQ52**	**Q52**	**457,94**
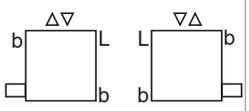 DN15 (1/2“)	**Standard**	**RKSAPT56**	**T56**	**315,74**
	Feinstreg.	**RKSAPF56**	**F56**	**370,93**
	Q-tech	**RKSAPQ56**	**Q56**	**457,94**
Ventil oben, Anschlüsse wechselseitig von/nach unten				
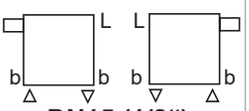 DN15 (1/2“)	**Standard**	**RKSAPT65**	**T65**	**262,57**
	Feinstreg.	**RKSAPF65**	**F65**	**317,76**
	Q-tech	**RKSAPQ65**	**Q65**	**404,77**
Ventil unten, Anschlüsse wechselseitig von/nach unten				
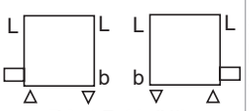 DN15 (1/2“)	**Standard**	**RKSAPT66**	**T66**	**315,74**
	Feinstreg.	**RKSAPF66**	**F66**	**370,93**
	Q-tech	**RKSAPQ66**	**Q66**	**457,94**

Maßzeichnung

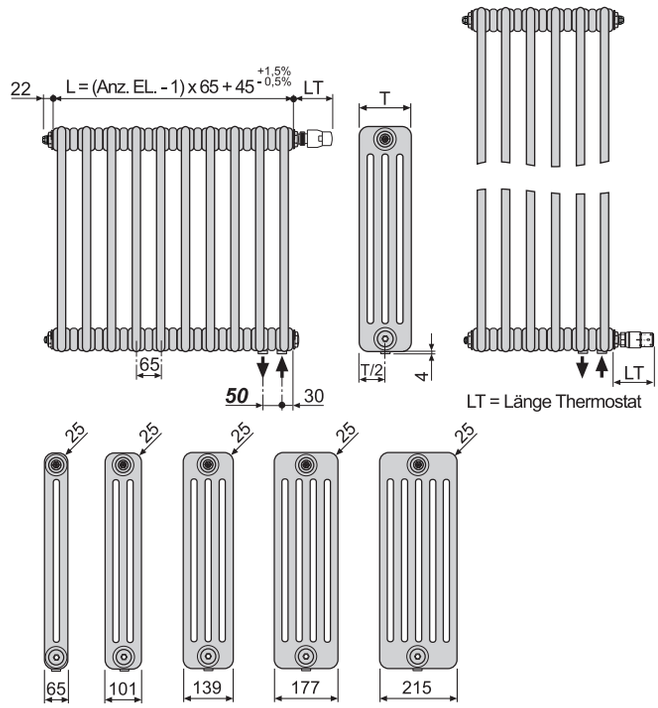

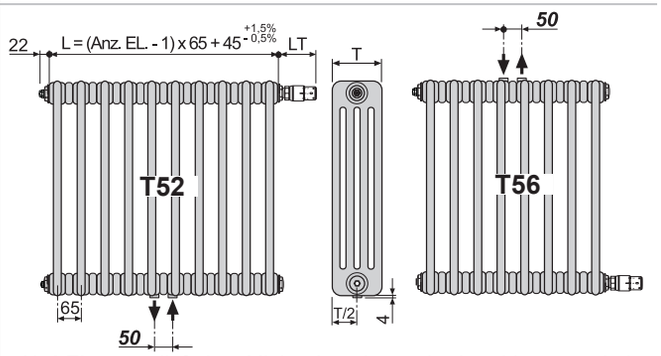

Ab 6 Elemente lieferbar. Mittige Anordnung der Anschlüsse nur bei gerader Elementanzahl möglich.

Bei ungerader Elementanzahl: Auf Rücklaufseite ein Element mehr.

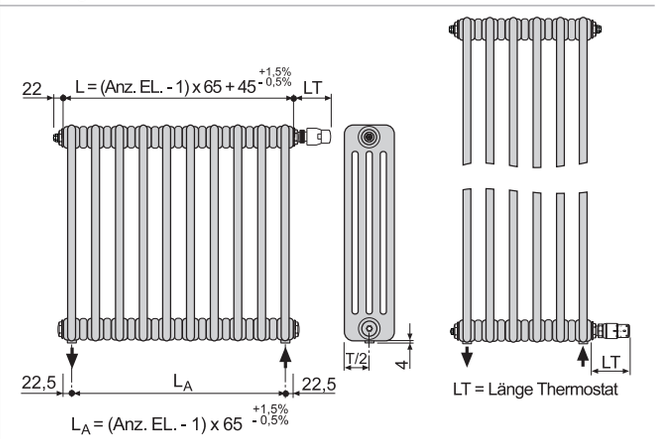

BEMM-Thermostate:

Artikel	**Artikel-Nr.**	**PG54 Mehrpreis/€**
BEMM-Thermostat Puro Weiß 9016	ZVXTOSW	37,11

Weitere BEMM-Thermostate siehe ab Seite 444.

Ventil-Röhrenradiator mit integriertem Ventil (Preise ohne Thermostat) — Preisgruppe 12

Anschlussart/ Anschlussbild Anschlussgröße	Ventil-Ausführung	Anschluss-Art.-Nr.	An-schluss-Code [1]	Mehr-preis €/HK (PG12)
Ventil oben, Anschlüsse mittig von/nach oben				
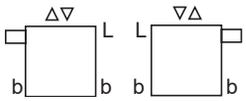 DN15 (1/2“)	**Standard**	**RKSAPT58**	**T58**	**432,07**
	Feinstreg.	**RKSAPF58**	**F58**	**487,26**
	Q-tech	**RKSAPQ58**	**Q58**	**574,27**
Ventil unten, Anschlüsse mittig von/nach unten				
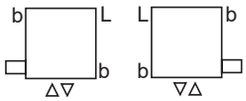 DN15 (1/2“)	**Standard**	**RKSAPT55**	**T55**	**432,07**
	Feinstreg.	**RKSAPF55**	**F55**	**487,26**
	Q-tech	**RKSAPQ55**	**Q55**	**574,27**
Ventil oben, Anschlüsse gleichseitig von/nach oben				
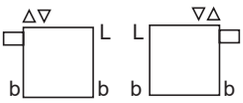 DN15 (1/2“)	**Standard**	**RKSAPT57**	**T57**	**315,74**
	Feinstreg.	**RKSAPF57**	**F57**	**370,93**
	Q-tech	**RKSAPQ57**	**Q57**	**457,94**
Ventil unten, Anschlüsse gleichseitig von/nach oben				
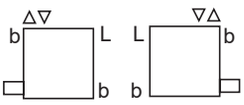 DN15 (1/2“)	**Standard**	**RKSAPT69**	**T69**	**315,74**
	Feinstreg.	**RKSAPF69**	**F69**	**370,93**
	Q-tech	**RKSAPQ69**	**Q69**	**457,94**

Maßzeichnung

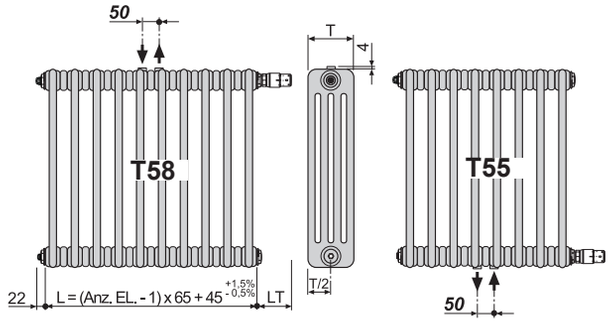

Mittige Anordnung der Anschlüsse nur bei gerader Elementanzahl möglich.

Bei ungerader Elementanzahl: Auf Rücklaufseite ein Element mehr.

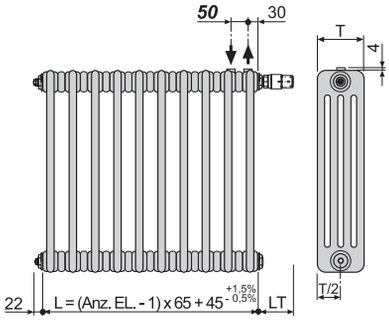

Max. lieferbare Elementzahl siehe Tabelle auf Seite 296, Wert für „blockgeschweißt“ (Zahl vor dem Querstrich)

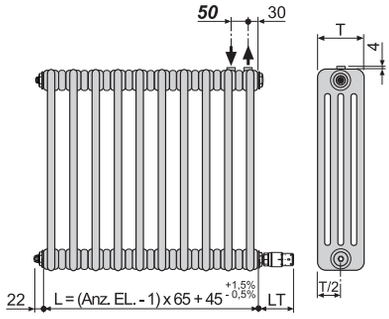

Hinweis:
B: Radiator Blindstopfen 5/4“
b: Radiator Anschlussstopfen 5/4“ x 1/2“ (3/8“) und Blindstopfen 1/2“ (3/8“)
L: Radiator Anschlussstopfen 5/4“ x 1/2“ (3/8“) und Entlüftungsstopfen 1/2“ (3/8“)

[1] **Anschluss-Code** wird bei Bestellung mit eindeutiger Röhrenradiatoren-Artikelnummer verwendet.

Z.B. RK5045P20SW5**T08** 1 Stück

BEMM-Thermostate:

Artikel	**Artikel-Nr.**	**PG54 Mehrpreis/€**
BEMM-Thermostat Puro Weiß 9016	ZVXTOSW	37,11

Weitere BEMM-Thermostate siehe ab Seite 444.