Mido Standard-Badwärmer

Produktbeschreibung

Mido 1808 x 600 mm mit M-Ventil Softline und Thermostat Puro, alles im Farbton Weiß RAL 9016 (Nr. SW).

Ausschreibungstext Zentralheizungsbetrieb

BEMM Mido, Badheizkörper Serie BMB, für Zentralheizung (zusätzliche Ausstattung mit Elektroheizstab) und für die Erwärmung von Handtüchern und Textilien. Horizontale Rundrohre 23 Ø mm im Spezialverfahren mit vertikalen rundum glatten Halbovalrohren 30 x 40 mm verbunden. Mit 2 bis 3 Aufnahmeöffnungen für Handtücher. Mit M-Anschluss DN 15 (1/2“) x 50 mm mittig unten und 2 Anschlüssen DN 15 (1/2“) von unten, rechts und links außen, sowie 1 Entlüftungsanschluss DN 15 (1/2“) von oben rechts.

Oberfläche umweltfreundlich, emmissionsfrei pulverbeschichtet DIN 55900 und bei ca. 180 Grd. C eingebrannt. Standardfarbton Weiß 9016, wahlweise andersfarbig gemäß BEMM-Farbpalette, wahlweise galvanisch verzinkt unter der Pulverbeschichtung.

Serienmäßiges Zubehör:
Entlüftungsstopfen DN 15 (1/2“) in vernickelter Ausführung mit Spezialdichtung, 3 montagefreundliche, tiefenverstellbare, von vorn fixierbare Befestigungen erfüllen AK 2-3 nach VDI 6036 je nach Baugröße, mit 3 Sechskant-Holzschrauben und Dübeln.

Entspricht den Richtlinien der gesetzlichen Unfall-Versicherer (GUV), *Wärmeleistungen Φ_S nach DIN EN 442-2 von einem anerkannten Prüfinstitut gemessen.*
CE-Leistungserklärung nach EU-BauPVo. CE

Heizmedium Wasser:	max. zul. Betriebstemperatur	100 °C
	max. zul. Betriebsüberdruck	10 bar

Wahlweise galvanisch verzinkt (GZ) unter der Pulverbeschichtung für erhöhten Korrosionsschutz:
Erhöhter Korrosionsschutz durch galvanische Verzinkung des Heizkörpers unter der Pulverbeschichtung.

Mido im Detail, optional mit M-Ventil Softline und Thermostat Puro in Oberfläche verchromt.

Die speziellen Vorteile

- Geringe Bautiefe
- Pflegefreundliche, weite Rohrabstände
- Perfekte Anschlusstechnik mit BEMM M-Ventil Softline in allen Farben
- Montagefreundliche, variable Befestigungen
- Für Einrohrheizung mit BEMM Ventilblock Variant geeignet
- Für Lanzenventil senkrecht geeignet (Ein- und Zweirohrheizung)

Rohrquerschnitte

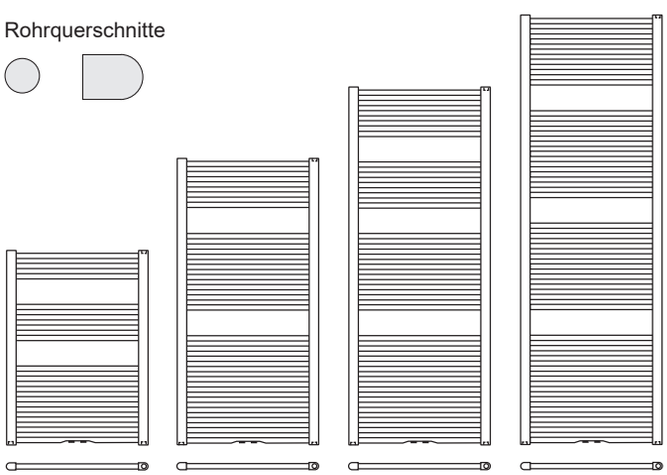

Vario-Komponenten

• Ventilheizkörper (mit M-Ventil Softline 50 mm)	ja	ab Seite 446
• Elektrobetrieb bivalent (mit E-Stab)	ja	ab Seite 452
• Raumteiler-Sonderzubehör	ja	ab Seite 440
• Vergrößerter Wandabstand	ja	Seite 443
• Barrierefrei-Wandbefestigungen	nein	
• Accessoires	ja	ab Seite 459

Spezialausführungen

• Barrierefrei-Ventilanordnung	nein	
• Austausch-Ausführung	siehe BMS-SA	
• Sonderanschlüsse seitlich nach Maß	nein	
• Elektro-Badheizkörper, monovalent	nein	
• Galvanisch verzinkt	ja	Folgeseite

Mido

Produktprogramm, Wärmeleistungen, Preise

BEMM

H Bau-höhe mm	L Bau-länge mm	Bautyp Art.-Nr. [1]	Wärmeleistungen 75/65 20°C Watt	70/55 20°C Watt	70/55 24°C Watt	55/45 20°C Watt	55/45 24°C Watt	max. Heizstab [2] Watt	Preise (PG 23) Oberflächengruppen [3] SW €/Stück	NF €/Stück	EF €/Stück	CR €/Stück	Mehrpr. Sonder-anschl. [4] €/BHK
818	400	BMB081040__5M	306	249	221	164	137	400	336,63	538,87	703,18	siehe Mido Chrom	siehe BMS-SA
	450	BMB081045__5M	336	274	242	180	151	400	332,88	535,12	699,43		
	500	BMB081050__5M	366	298	264	196	164	400	336,77	539,01	703,32		
	600	BMB081060__5M	426	347	307	228	191	400	342,54	544,78	709,09		
1204	400	BMB120040__5M	475	384	338	248	206	600	366,23	591,32	755,63		
	450	BMB120045__5M	523	422	372	273	227	600	363,88	588,97	753,28		
	500	BMB120050__5M	573	463	408	300	250	600	367,76	592,85	757,16		
	600	BMB120060__5M	671	544	480	354	295	700	371,62	596,71	761,02		
	750	BMB120075__5M	819	665	587	434	363	700	406,49	631,58	795,89		
1505	400	BMB150040__5M	582	474	419	311	261	600	433,23	688,25	852,56		
	500	BMB150050__5M	700	570	504	374	314	700	434,37	689,39	853,70		
	600	BMB150060__5M	821	667	590	437	366	700	442,34	697,36	861,67		
	750	BMB150075__5M	1004	816	721	534	447	1000	482,17	737,19	901,50		
1808	400	BMB180040__5M	718	585	517	384	322	700	465,98	750,88	915,19		
	450	BMB180045__5M	790	643	569	423	354	700	464,01	748,91	913,22		
	500	BMB180050__5M	864	703	623	462	387	1000	467,96	752,86	917,17		
	600	BMB180060__5M	1011	823	728	541	453	1000	473,93	758,83	923,14		
	750	BMB180075__5M	1233	1004	888	659	553	1200	529,45	814,35	978,66		
	900	BMB180090__5M	1454	1184	1048	778	652	1200	581,08	865,98	1030,29		
Mido GZ galvanisch verzinkt													
1204	400	BMB120040__5MGZ	475	384	338	248	206	600	685,72	910,81	1075,12	---	---
	500	BMB120050__5MGZ	573	463	408	300	250	600	701,30	926,39	1090,70	---	---
	600	BMB120060__5MGZ	671	544	480	354	295	700	716,89	941,98	1106,29	---	---
1505	400	BMB150040__5MGZ	582	474	419	311	261	600	866,47	1121,49	1285,80	---	---
	500	BMB150050__5MGZ	700	570	504	374	314	700	868,74	1123,76	1288,07	---	---
	600	BMB150060__5MGZ	821	667	590	437	366	700	884,66	1139,68	1303,99	---	---
1808	400	BMB180040__5MGZ	718	585	517	384	322	700	872,74	1157,64	1321,95	---	---
	500	BMB180050__5MGZ	864	703	623	462	387	1000	903,91	1188,81	1353,12	---	---
	600	BMB180060__5MGZ	1011	823	728	541	453	1000	935,07	1219,97	1384,28	---	---

		Ventil-Badheizkörper (optionale Komponenten)		**Preise (PG 54)**				
82	130	ZMXVE__5	M-Ventil Softline Eck, ohne Thermostat	106,58	---	---	129,40	---
82	130	ZMXVD__5	M-Ventil Softline Durchgang, ohne Thermostat	106,58	---	---	129,40	---
82	130	ZMUVE__5	M-Ventil Softline Eck, mit Thermostat Puro	131,31	224,04	224,04	175,10	---
82	130	ZMUVD__5	M-Ventil Softline Durchgang, mit Thermostat Puro	131,31	224,04	224,04	175,10	---

1) Bitte um 2 Buchstaben „SW“ für Standardfarbton „Weiß 9016“ oder 2 Buchstaben aus Farbpalette auf hinterer, innerer Umschlagseite ergänzen.

2) Nicht größer wählen, Ausführungsvarianten mit Beschreibung, Art.-Nr. und Preisen siehe Seiten „Elektrozubehör“.
Die Dauerleistung beträgt ca. 80 % der Normwärmeleistung (75/65/20 °C), siehe auch „Allgemeine Hinweise“.

3) Erläuterung der Oberflächengruppen letzte Seite.
GZ am Ende der Artikelnummer steht für galvanisch verzinkt (Galvano Zink) vor dem Pulverbeschichten. Weitere Baugrößen und farbige Ausführungen auf Anfrage.

4) Seitliche Sonderanschlüsse siehe BMS-SA.
Rot gedruckte Bautypen (Preise) aus Werkslagervorrat.

Detail M-Ventil Softline mit Thermostat Puro am Mido, alles im Farbton Weiß 9016 (Nr. SW).

Mido

Abmessungen, Technische Daten

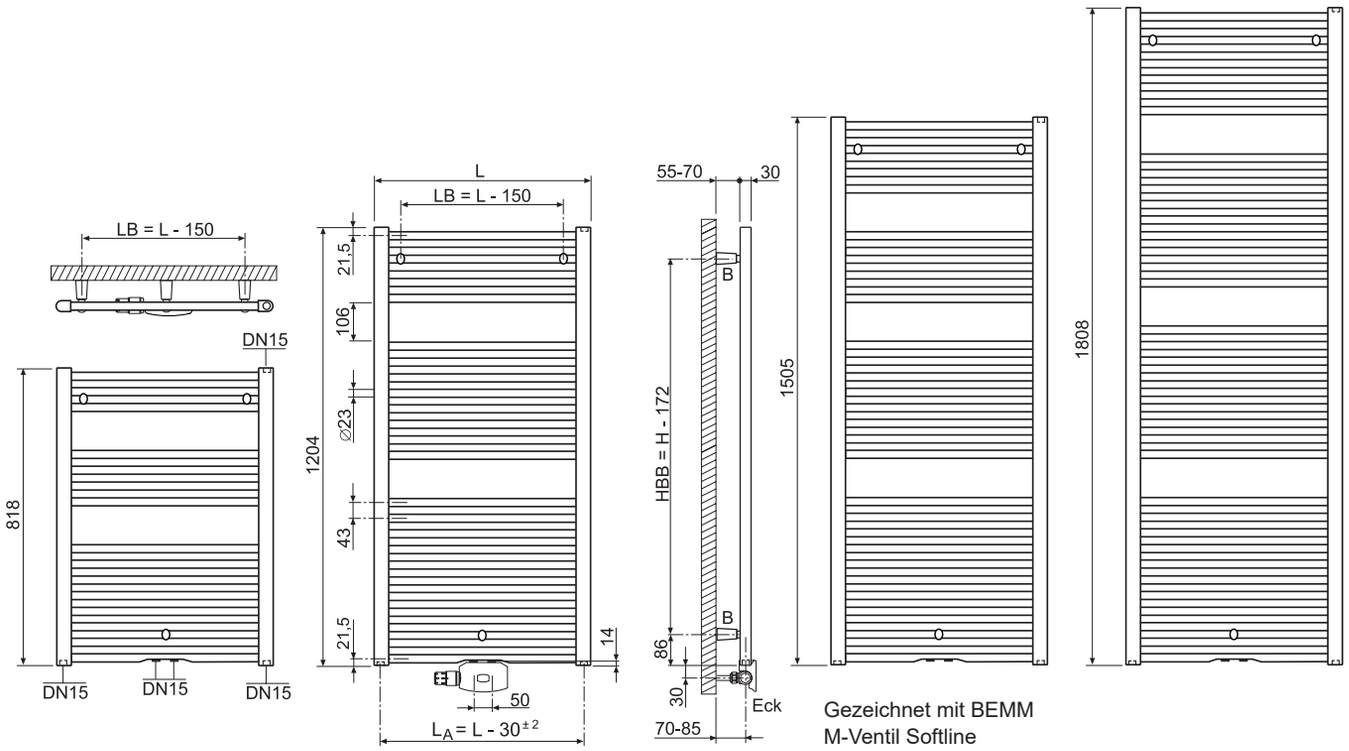

Gezeichnet mit BEMM M-Ventil Softline

Anschlussmöglichkeiten

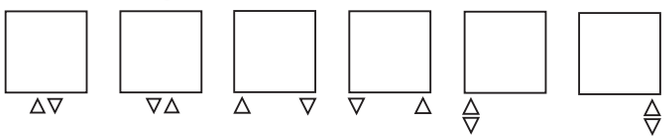

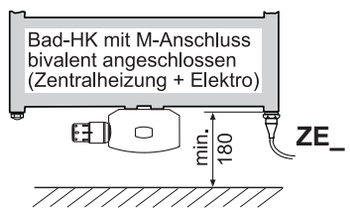

Elektro-Heizstab alternativ rechts oder links montierbar

Technische Daten

H Bau-höhe mm	L Bau-länge mm	T Bau-tiefe mm	Bautyp	Gewicht (leer) kg	Wasser-inhalt l	Ober-fläche m²	*Φ 75/65/20°C beschichtet W*	Expo-nent n	HBB mm	LA mm	LB mm	VDI 6036 Anford.-klasse erfüllt
818	400	30	**BMB081040**	5,78	3,25	0,55	*320*	1,21	645	370	250	3
	450	30	**BMB081045**	6,10	3,30	0,58	*336*	1,21	645	420	300	3
	500	30	**BMB081050**	6,70	3,60	0,63	*366*	1,21	645	470	350	3
	600	30	**BMB081060**	7,70	4,10	0,74	*426*	1,21	645	570	450	3
1204	400	30	**BMB120040**	8,51	4,99	0,84	*475*	1,26	1032	370	250	3
	450	30	**BMB120045**	9,42	5,41	0,93	*523*	1,26	1032	420	300	3
	500	30	**BMB120050**	10,34	5,82	1,02	*573*	1,25	1032	470	350	3
	600	30	**BMB120060**	12,10	6,65	1,19	*671*	1,24	1032	570	450	3
	750	30	**BMB120075**	14,69	7,90	1,45	*819*	1,23	1032	720	600	2
1505	400	30	**BMB150040**	10,42	6,13	1,03	*582*	1,21	1333	370	250	3
	500	30	**BMB150050**	12,54	7,13	1,24	*700*	1,21	1333	470	350	3
	600	30	**BMB150060**	14,66	8,14	1,45	*821*	1,22	1333	570	450	3
	750	30	**BMB150075**	17,89	9,64	1,77	*1004*	1,22	1333	720	600	2
1808	400	30	**BMB180040**	12,69	7,49	1,27	*718*	1,21	1634	370	250	3
	450	30	**BMB180045**	13,99	8,11	1,40	*790*	1,21	1634	420	300	3
	500	30	**BMB180050**	15,28	8,73	1,53	*864*	1,21	1634	470	350	3
	600	30	**BMB180060**	17,88	9,98	1,79	*1011*	1,21	1634	570	450	3
	750	30	**BMB180075**	21,78	11,85	2,18	*1233*	1,21	1634	720	600	2
	900	30	**BMB180090**	25,67	13,72	2,57	*1454*	1,21	1634	870	750	2

Mido Chrom Standard-Badwärmer

Produktbeschreibung

Mido Chrom 1808 x 600 mm mit M-Ventil Softline und Thermostat Puro, alles in Oberfläche Chrom.

Ausschreibungstext Zentralheizungsbetrieb

BEMM Mido Chrom, Badheizkörper Serie BMB-CR, für Zentralheizung (zusätzliche Ausstattung mit Elektroheizstab) und für die Erwärmung von Handtüchern und Textilien. Horizontale Rundrohre 23 Ø mm im Spezialverfahren mit vertikalen rundum glatten Halbovalrohren 30 x 40 mm verbunden. Mit 2 bis 3 Aufnahmeöffnungen für Handtücher. Mit M-Anschluss DN 15 (1/2“) x 50 mm mittig unten und 2 Anschlüssen DN 15 (1/2“) von unten, rechts und links außen, sowie 1 Entlüftungsanschluss DN 15 (1/2“) von oben rechts.

Oberfläche verchromt.

Serienmäßiges Zubehör:
Entlüftungsstopfen DN 15 (1/2“) in vernickelter Ausführung mit Spezialdichtung, 3 montagefreundliche, tiefenverstellbare, von vorn fixierbare verchromte Befestigungen erfüllen AK 2-3 nach VDI 6036 je nach Baugröße, mit 3 Sechskant-Holzschrauben und Dübeln.

Entspricht den Richtlinien der gesetzlichen Unfall-Versicherer (GUV), *Wärmeleistungen Φ_S nach DIN EN 442-2 von einem anerkannten Prüfinstitut gemessen.*
CE-Leistungserklärung nach EU-BauPVo. CE

Heizmedium Wasser:	max. zul. Betriebstemperatur	100 °C
	max. zul. Betriebsüberdruck	10 bar

Mido Chrom mit M-Ventil Softline und Thermostat Puro im Detail.

Die speziellen Vorteile

- Geringe Bautiefe
- Pflegefreundliche, weite Rohrabstände
- Perfekte Anschlusstechnik mit BEMM M-Ventil Softline in verchromt
- Montagefreundliche, variable Befestigungen
- Für Einrohrheizung mit BEMM Ventilblock Variant geeignet
- Für Lanzenventil senkrecht geeignet (Ein- und Zweirohrheizung)

Rohrquerschnitte

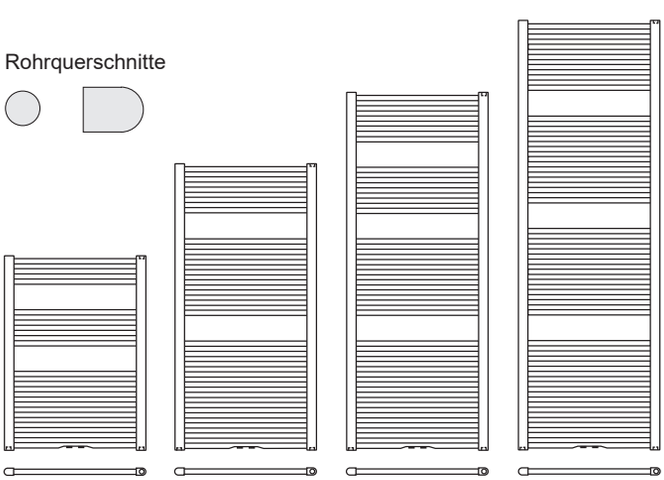

Vario-Komponenten

• Ventilheizkörper (mit M-Ventil Softline 50 mm)	ja	ab Seite 446
• Elektrobetrieb bivalent (mit E-Stab)	ja	ab Seite 452
• Raumteiler-Sonderzubehör	nein	
• Vergrößerter Wandabstand	nein	
• Barrierefrei-Wandbefestigungen	nein	
• Accessoires	ja	ab Seite 459

Spezialausführungen

• Barrierefrei-Ventilanordnung	nein	
• Austausch-Ausführung	nein	
• Sonderanschlüsse seitlich nach Maß	nein	
• Elektro-Badheizkörper, monovalent	ja	Folgeseiten

Mido Chrom

Wärmeleistungen, Preise, Abmessungen, Technische Daten

H Bau-höhe mm	L Bau-länge mm	Bautyp Art.-Nr.	Wärmeleistungen 75/65 20°C Watt	70/55 20°C Watt	70/55 24°C Watt	55/45 20°C Watt	55/45 24°C Watt	max. Heizstab [1] Watt	Preise (PG 23) Oberflächengruppen [2] SW €/Stück	NF €/Stück	EF €/Stück	CR €/Stück	Mehrpr. Sonder-anschl. [3] €/BHK
818	500	**BMB081050CR5M**	256	209	185	137	115	400	---	---	---	**901,97**	
1204	500	**BMB120050CR5M**	401	324	286	210	175	400	---	---	---	**1075,45**	
	600	**BMB120060CR5M**	470	381	336	248	207	600	---	---	---	**1144,83**	
1505	500	**BMB150050CR5M**	490	399	353	262	220	600	---	---	---	**1266,24**	
	600	**BMB150060CR5M**	575	467	413	306	256	600	---	---	---	**1370,35**	
1808	500	**BMB180050CR5M**	605	492	436	323	271	700	---	---	---	**1439,69**	
	600	**BMB180060CR5M**	708	576	510	379	317	700	---	---	---	**1543,78**	
	750	**BMB180075CR5M**	863	703	622	461	387	1000	---	---	---	**1725,93**	
			Ventil-Badheizkörper (optionale Komponenten)						**Preise (PG 54)**				
82	130	**ZMXVE__5**	M-Ventil Softline Eck, ohne Thermostat						---	---	---	**129,40**	---
82	130	**ZMXVD__5**	M-Ventil Softline Durchgang, ohne Thermostat						---	---	---	**129,40**	---
82	130	**ZMUVE__5**	M-Ventil Softline Eck, mit Thermostat Puro						---	---	---	**175,10**	---
82	130	**ZMUVD__5**	M-Ventil Softline Durchgang, mit Thermostat Puro						---	---	---	**175,10**	---

1) Nicht größer wählen, Ausführungsvarianten mit Beschreibung, Art.-Nr. und Preisen siehe Seiten „Elektrozubehör“.
Die Dauerleistung beträgt ca. 80 % der Normwärmeleistung (75/65/20 °C), siehe auch „Allgemeine Hinweise“.
2) Erläuterung der Oberflächengruppen letzte Seite.
3) Seitliche Sonderanschlüsse nicht lieferbar.
Rot gedruckte Bautypen (Preise) aus Werkslagervorrat.

Anschlussmöglichkeiten

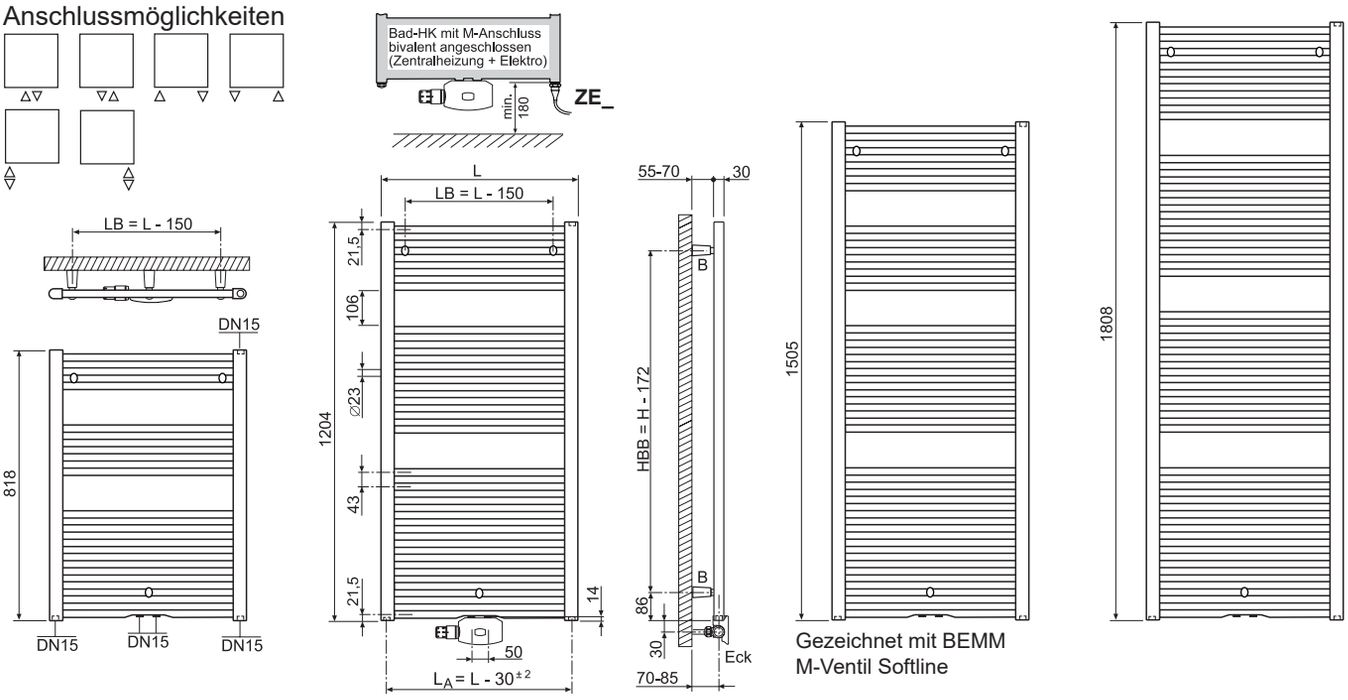

Gezeichnet mit BEMM M-Ventil Softline

Technische Daten

H Bau-höhe mm	L Bau-länge mm	T Bau-tiefe mm	Bautyp	Gewicht (leer) kg	Wasser-inhalt l	Ober-fläche m²	Φ 75/65/20°C verchromt W	Expo-nent n	HBB mm	LA mm	LB mm	VDI 6036 Anford.-klasse erfüllt
818	500	30	**BMB081050**	6,70	3,60	0,63	256	1,21	645	470	350	3
1204	500	30	**BMB120050**	10,34	5,82	1,02	401	1,25	1032	470	350	3
	600	30	**BMB120060**	12,10	6,65	1,19	470	1,24	1032	570	450	3
1505	500	30	**BMB150050**	12,54	7,13	1,24	490	1,21	1333	470	350	3
	600	30	**BMB150060**	14,66	8,14	1,45	575	1,22	1333	570	450	3
1808	500	30	**BMB180050**	15,28	8,73	1,53	605	1,21	1634	470	350	3
	600	30	**BMB180060**	17,88	9,98	1,79	708	1,21	1634	570	450	3
	750	30	**BMB180075**	21,78	11,85	2,18	863	1,21	1634	720	600	2

Mido Chrom E Elektro-Badwärmer

Produktprogramm, Wärmeleistungen, Preise

H Bau-höhe mm	L Bau-länge mm	Bautyp Art.-Nr.	Preise (PG 23) Oberflächengruppen [1] SW €/Stück	NF €/Stück	EF €/Stück	CR €/Stück	Dazu max. Heizstab [2] Watt
818	500	**BMB081050CREM**	---	---	---	**1149,76**	*400*
1204	500	**BMB120050CREM**	---	---	---	**1348,03**	*400*
	600	**BMB120060CREM**	---	---	---	**1417,41**	*600*
1505	500	**BMB150050CREM**	---	---	---	**1563,60**	*600*
	600	**BMB150060CREM**	---	---	---	**1667,71**	*600*
1808	500	**BMB180050CREM**	---	---	---	**1753,57**	*700*
	600	**BMB180060CREM**	---	---	---	**1857,66**	*700*
	750	**BMB180075CREM**	---	---	---	**2039,81**	*1000*

[1] Erläuterung der Oberflächengruppen hintere, innere Umschlagseite.
[2] Der zeilenweise zugeordnete Elektroheizstab muss zusätzlich zu dem vorbereiteten E-Heizkörper bestellt werden. Nicht größer wählen, Ausführungsvarianten mit Beschreibung, Art.-Nr. und Preisen siehe Seiten „Elektrozubehör“.
Die Dauerleistung beträgt ca. 80 % der Normwärmeleistung (75/65/20 °C), siehe auch „Allgemeine Hinweise“.
Rot gedruckte Preise (Bautypen) aus Werkslagervorrat.

Badwärmer und Elektroheizstab werden getrennt angeliefert. Einfache Komplettierung auf der Baustelle gemäß Montageanleitung.

Ausschreibungstext Elektrobetrieb

BEMM Mido Chrom E, Elektro-Badheizkörper Serie Mido Chrom-E, vorbereitet für reinen Elektrobetrieb bei Ausstattung mit einem der aufgeführten Elektroheizstäbe, für die Erwärmung von Handtüchern und Textilien und zur Raumerwärmung. Waagerechte Rundrohre 23 mm Ø im Spezialverfahren ohne sichtbare Schweißnähte mit senkrechten Halbovalrohren 30 x 40 mm verbunden, mit 2 bis 3 Aufnahmeöffnungen für Handtücher. Senkrechte Halbovalrohre mit rundum glatter Oberfläche, deshalb haben Mido Chrom gewissermaßen 2 Frontseiten und sind wendbar bei der Montage. Mit Wärmeträgerflüssigkeit vorgefüllt und wasserdicht verschlossen (Frostschutz bis - 15 °C).

Oberfläche verchromt

Serienmäßiges Zubehör:
3 montagefreundliche, tiefenverstellbare, von vorn fixierbare Befestigungen, einschließlich 3 Sechskant-Holzschrauben mit Dübel.

Entspricht den Richtlinien der Gesetzlichen Unfall-Versicherer (GUV).

Ausschreibungstext der gewählten Elektroheizstab-Serie ist hinzuzufügen, siehe Seiten „Elektrozubehör“.
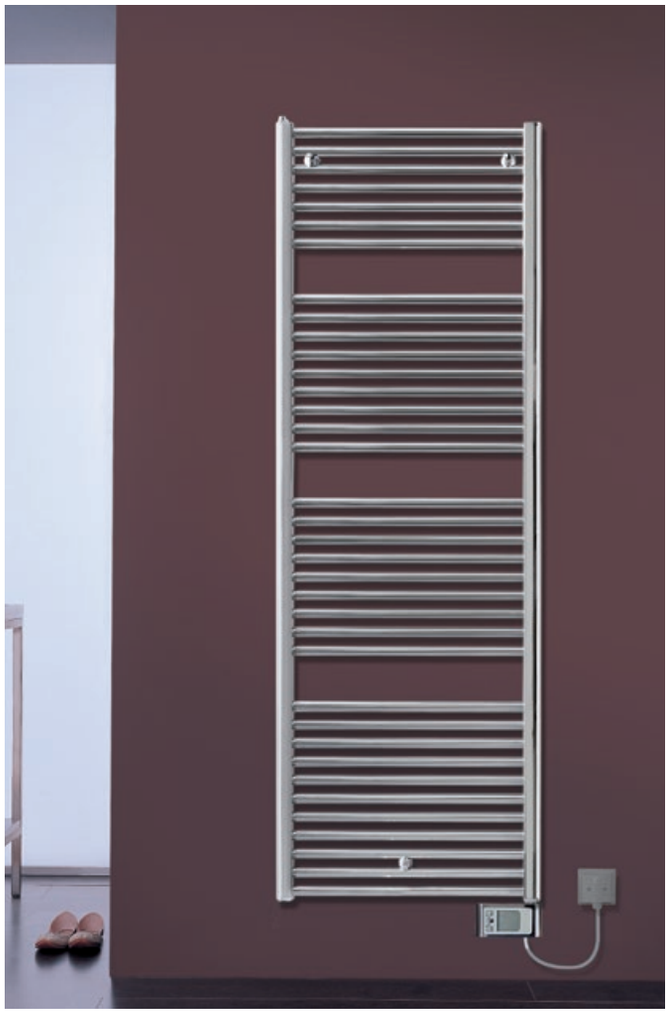
Mido Chrom E 1808 x 600 mm, hier wahlweise mit Elektroheizstab Serie P mit Raumregelung Trend D mit verchromten Gehäuse und grauem Kabel, ZEPELD07CR. Bauseits Wandanschlussdose.