Piano H Top-Raumwärmer

Produktbeschreibung

Piano 1 H 680 x 1520 mm im Farbton Nordseeblau perlmatt (Nr. 1P).

Ausschreibungstext

BEMM Raumheizkörper Piano, Serie PA1 (einreihig) und PA2 (zweireihig), aus vertikalen Sammlern aus Rundrohren 30 mm mit im Widerstandsschweißverfahren aufgesetzten horizontalen, abgerundeten Flachprofilrohren 50 x 10 mm verbunden. Wahlweise Montage: Sammelrohre vertikal und Flachprofilrohre horizontal. Elementteilung 56 mm. Mit 4-6 Anschlüssen IG DN15 (1/2“).

Oberfläche umweltfreundlich, emmissionsfrei pulverbeschichtet DIN 55900 und bei ca. 180 Grd. C eingebrannt. Standardfarbton Weiss 9016, wahlweise andersfarbig gemäß BEMM-Farbpalette.

Serienmäßiges Zubehör: 1 Entlüftungsventil und Blindstopfen verchromt, sowie Wandbefestigungen mit Schrauben und Dübel.
Gemäß Tabelle Seite 330.

Wärmeleistungen Φ_s nach EN 442.
CE-Leistungserklärung nach EU-BauPVo.

Heizmedium Wasser:	max. zul. Betriebstemperatur	95 °C
	max. zul. Betriebsüberdruck	4 bar

Piano 1 H - Design der Flachpaneelrohre

Piano 1

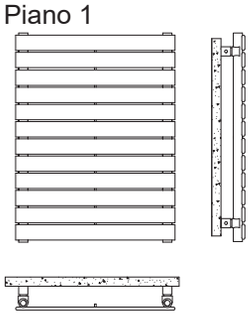

Piano 2

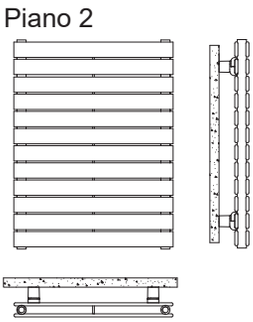

Tabelle mit der Anzahl der Befestigungen siehe Seite 330.

Die speziellen Vorteile

- Plane, lichte Bauweise
- Inklusiv Wandbefestigungen

Vario-Komponenten

• Anschluss mit M-Ventil 50 mm	nein	
• Raumteiler Sonderzubehör	nein	
• Spezial-Befestigungszubehör für Wandmontage	nein	
• Accessoires	ja	Seite 461

Spezialausführungen

• Nabenabstand N (bzw. Bauhöhe) nach Kundenwunsch	nein	
• Sonderanschlüsse gleichseitig	ja	Seite 331
• Ventilausführung	nein	

BEMM

Bauhöhe 344 - 904 mm

Preisgruppe 44

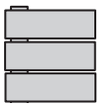

Modellreihe		PA1		PA2		PA1		PA2		PA1		PA2	
Art.-Nr. [1])		**PA1_ _ _P06012**		**PA2_ _ _P06012**		**PA1_ _ _P08012**		**PA2_ _ _P08012**		**PA1_ _ _P10012**		**PA2_ _ _P10012**	
Bauhöhe x Bautiefe H x T mm		344 x 38		344 x 46		456 x 38		456 x 46		568 x 38		568 x 46	
75/65/20°C	***Watt/Meter***	***388,8***		***606,3***		***511,4***		***768,5***		***631,1***		***922,3***	
70/55/20°C	*Watt/Meter*	*315,0*		*491,3*		*415,3*		*626,1*		*513,7*		*755,4*	
55/45/20°C	*Watt/Meter*	*204,7*		*319,4*		*271,2*		*411,6*		*337,1*		*502,2*	
Exponent	n	*1,241*		*1,240*		*1,227*		*1,208*		*1,213*		*1,176*	
Wasserinhalt je Meter	l/m	3,12		6,00		4,16		8,00		5,20		10,00	
Gewicht je Meter	kg/m	8,88		16,80		11,84		22,40		14,80		28,00	
Baulänge mm	Längen-kennung (m)	*75/65/ 20°C Watt*	**Preis €**	*75/65/ 20°C Watt*	**Preis €**	*75/65/ 20°C Watt*	**Preis €**	*75/65/ 20°C Watt*	**Preis €**	*75/65/ 20°C Watt*	**Preis €**	*75/65/ 20°C Watt*	**Preis €**
520	**052**	*202*	**293,11**	*315*	**497,53**	*266*	**334,13**	*400*	**561,06**	*328*	**375,17**	*480*	**624,57**
700	**070**	*272*	**316,10**	*424*	**527,60**	*358*	**361,05**	*538*	**591,96**	*442*	**406,00**	*646*	**656,32**
920	**092**	*358*	**327,12**	*558*	**586,63**	*470*	**374,75**	*707*	**659,63**	*581*	**422,42**	*849*	**732,64**
1220	**122**	*474*	**375,93**	*740*	**651,55**	*624*	**430,67**	*938*	**732,63**	*770*	**485,47**	*1125*	**813,72**
1520	**152**	*591*	**428,09**	*922*	**746,95**	*777*	**495,45**	*1168*	**849,26**	*959*	**562,80**	*1402*	**951,54**
1820	**182**	*708*	**463,40**	*1103*	**801,20**	*931*	**538,86**	*1399*	**919,50**	*1149*	**614,31**	*1679*	**1037,80**
2020	**202**	*785*	**511,88**	*1225*	**888,60**	*1033*	**591,02**	*1552*	**1016,91**	*1275*	**670,19**	*1863*	**1145,26**
2220	**222**	*863*	**533,80**	*1346*	**923,74**	*1135*	**616,87**	*1706*	**1063,55**	*1401*	**699,95**	*2048*	**1203,33**
2520	**252**	*980*	**548,68**	*1528*	**926,26**	*1289*	**645,93**	*1937*	**1073,87**	*1590*	**738,97**	*2324*	**1211,54**

Modellreihe		PA1		PA2		PA1		PA2		PA1		PA2	
Art.-Nr. [1])		**PA1_ _ _P12012**		**PA2_ _ _P12012**		**PA1_ _ _P14012**		**PA2_ _ _P14012**		**PA1_ _ _P16012**		**PA2_ _ _P16012**	
Bauhöhe x Bautiefe H x T mm		680 x 38		680 x 46		792 x 38		792 x 46		904 x 38		904 x 46	
75/65/20°C	***Watt/Meter***	***747,9***		***1069,3***		***862,0***		***1210,3***		***973,2***		***1346,0***	
70/55/20°C	*Watt/Meter*	*610,2*		*876,0*		*705,0*		*991,8*		*797,8*		*1103,4*	
55/45/20°C	*Watt/Meter*	*402,4*		*582,6*		*467,2*		*660,1*		*531,3*		*734,8*	
Exponent	n	*1,199*		*1,175*		*1,185*		*1,173*		*1,171*		*1,171*	
Wasserinhalt je Meter	l/m	6,24		12,00		7,28		14,00		8,32		16,00	
Gewicht je Meter	kg/m	17,76		33,60		20,72		39,20		23,68		44,80	
Baulänge mm	Längen-kennung (m)	*75/65/ 20°C Watt*	**Preis €**	*75/65/ 20°C Watt*	**Preis €**	*75/65/ 20°C Watt*	**Preis €**	*75/65/ 20°C Watt*	**Preis €**	*75/65/ 20°C Watt*	**Preis €**	*75/65/ 20°C Watt*	**Preis €**
520	**052**	*389*	**416,20**	*556*	**688,09**	*448*	**457,25**	*629*	**751,59**	*506*	**498,29**	*700*	**815,10**
700	**070**	*524*	**450,96**	*749*	**720,68**	*603*	**495,92**	*847*	**785,05**	*681*	**540,86**	*942*	**849,42**
920	**092**	*688*	**470,09**	*984*	**805,67**	*793*	**517,72**	*1113*	**878,67**	*895*	**565,39**	*1238*	**951,70**
1220	**122**	*912*	**540,24**	*1305*	**894,84**	*1052*	**594,98**	*1477*	**975,92**	*1187*	**649,77**	*1642*	**1057,03**
1520	**152**	*1137*	**630,17**	*1625*	**1053,83**	*1310*	**697,53**	*1840*	**1156,13**	*1479*	**764,88**	*2046*	**1258,42**
1820	**182**	*1361*	**689,75**	*1946*	**1156,11**	*1569*	**765,22**	*2203*	**1274,41**	*1771*	**840,66**	*2450*	**1392,72**
2020	**202**	*1511*	**749,33**	*2160*	**1273,58**	*1741*	**828,50**	*2445*	**1401,88**	*1966*	**907,63**	*2719*	**1530,21**
2220	**222**	*1660*	**783,03**	*2374*	**1343,12**	*1914*	**866,09**	*2687*	**1482,91**	*2161*	**949,16**	*2988*	**1622,68**
2520	**252**	*1885*	**827,05**	*2695*	**1359,63**	*2172*	**911,18**	*3050*	**1507,72**	*2452*	**997,46**	*3392*	**1647,95**

[1]) Art.-Nr. an 4. bis 6. Stelle „_ _ _“ mit 3 Ziffern für Baulänge (Längenkennung) ergänzen.
01 = Weiß 9016 (10.-11. Stelle). Für farbige Pulverbeschichtung „01“ an 10.-11. Stelle der Artikelnummer gegen Farbkennung gem. Farbpalette ersetzen.

Aufschläge für farbige Pulverbeschichtung: Normalfarbtöne NF = 20 %, für Exklusivfarbtöne EF = 40 % auf Weiß 9016 (01).
Die Preise beinhalten Wandbefestigungen, Blind- und Entlüftungsstopfen verchromt.

BEMM

Bauhöhe 1016 - 1576 mm

Preisgruppe 44

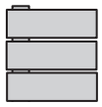

Modellreihe		PA1		PA2		PA1		PA2		PA1		PA2	
Art.-Nr. [1])		PA1_ _ _P18012		PA2_ _ _P18012		PA1_ _ _P20012		PA2_ _ _P20012		PA1_ _ _P22012		PA2_ _ _P22012	
Bauhöhe x Bautiefe H x T mm		1016 x 38		1016 x 46		1128 x 38		1128 x 46		1240 x 38		1240 x 46	
75/65/20°C	***Watt/Meter***	***1081,6***		***1477,0***		***1187,3***		***1603,6***		***1290,4***		***1726,2***	
70/55/20°C	*Watt/Meter*	*888,8*		*1211,2*		*978,0*		*1315,5*		*1062,0*		*1416,3*	
55/45/20°C	*Watt/Meter*	*594,8*		*807,2*		*657,7*		*877,3*		*712,9*		*944,9*	
Exponent	n	*1,157*		*1,169*		*1,143*		*1,167*		*1,148*		*1,166*	
Wasserinhalt je Meter	l/m	9,36		18,00		10,40		20,00		11,44		22,00	
Gewicht je Meter	kg/m	26,64		50,40		29,60		56,00		32,56		61,60	
Baulänge mm	Längen-kennung (m)	*75/65/ 20°C Watt*	**Preis €**	*75/65/ 20°C Watt*	**Preis €**	*75/65/ 20°C Watt*	**Preis €**	*75/65/ 20°C Watt*	**Preis €**	*75/65/ 20°C Watt*	**Preis €**	*75/65/ 20°C Watt*	**Preis €**
520	**052**	*562*	**539,31**	*768*	**878,61**	*617*	**580,35**	*834*	**942,13**	*671*	**621,38**	*898*	**1005,64**
700	**070**	*757*	**585,82**	*1034*	**913,79**	*831*	**630,79**	*1123*	**978,15**	*903*	**675,74**	*1208*	**1042,51**
920	**092**	*995*	**613,03**	*1359*	**1024,70**	*1092*	**660,69**	*1475*	**1097,74**	*1187*	**708,33**	*1588*	**1170,74**
1220	**122**	*1320*	**704,51**	*1802*	**1138,11**	*1449*	**759,29**	*1956*	**1219,22**	*1574*	**814,04**	*2106*	**1300,30**
1520	**152**	*1644*	**832,25**	*2245*	**1360,72**	*1805*	**899,60**	*2437*	**1463,01**	*1961*	**966,95**	*2624*	**1565,32**
1820	**182**	*1969*	**916,14**	*2688*	**1511,02**	*2161*	**991,58**	*2919*	**1629,33**	*2349*	**1067,05**	*3142*	**1747,63**
2020	**202**	*2185*	**986,80**	*2984*	**1658,54**	*2398*	**1065,94**	*3239*	**1786,85**	*2607*	**1145,08**	*3487*	**1915,18**
2220	**222**	*2401*	**1032,22**	*3279*	**1762,45**	*2636*	**1115,30**	*3560*	**1902,24**	*2865*	**1198,38**	*3832*	**2042,03**
2520	**252**	*2726*	**1073,03**	*3722*	**1793,52**	*2992*	**1161,37**	*4041*	**1933,90**	*3252*	**1249,74**	*4350*	**2076,01**

Modellreihe		PA1		PA2		PA1		PA2		PA1		PA2	
Art.-Nr. [1])		PA1_ _ _P24012		PA2_ _ _P24012		PA1_ _ _P26012		PA2_ _ _P26012		PA1_ _ _P28012		PA2_ _ _P28012	
Bauhöhe x Bautiefe H x T mm		1352 x 38		1352 x 46		1464 x 38		1464 x 46		1576 x 38		1576 x 46	
75/65/20°C	***Watt/Meter***	***1390,8***		***1845,0***		***1488,6***		***1960,2***		***1583,9***		***2072,1***	
70/55/20°C	*Watt/Meter*	*1143,8*		*1514,3*		*1223,2*		*1609,4*		*1300,4*		*1701,9*	
55/45/20°C	*Watt/Meter*	*766,8*		*1010,9*		*818,6*		*1075,2*		*868,8*		*1137,7*	
Exponent	n	*1,152*		*1,164*		*1,157*		*1,162*		*1,162*		*1,160*	
Wasserinhalt je Meter	l/m	12,48		24,00		13,52		26,00		14,56		28,00	
Gewicht je Meter	kg/m	35,52		67,20		38,48		72,80		41,44		78,40	
Baulänge mm	Längen-kennung (m)	*75/65/ 20°C Watt*	**Preis €**	*75/65/ 20°C Watt*	**Preis €**	*75/65/ 20°C Watt*	**Preis €**	*75/65/ 20°C Watt*	**Preis €**	*75/65/ 20°C Watt*	**Preis €**	*75/65/ 20°C Watt*	**Preis €**
520	**052**	*723*	**662,43**	*959*	**1069,15**	*774*	**703,47**	*1019*	**1132,67**	*824*	**744,49**	*1077*	**1196,18**
700	**070**	*974*	**720,68**	*1292*	**1106,86**	*1042*	**765,65**	*1372*	**1171,24**	*1109*	**810,61**	*1450*	**1235,60**
920	**092**	*1280*	**756,00**	*1697*	**1243,77**	*1370*	**803,64**	*1803*	**1316,78**	*1457*	**851,30**	*1906*	**1389,78**
1220	**122**	*1697*	**868,82**	*2251*	**1381,42**	*1816*	**923,58**	*2391*	**1462,51**	*1932*	**978,35**	*2528*	**1543,59**
1520	**152**	*2114*	**1034,33**	*2804*	**1667,60**	*2263*	**1101,68**	*2980*	**1769,89**	*2408*	**1169,02**	*3150*	**1872,20**
1820	**182**	*2531*	**1142,49**	*3358*	**1865,93**	*2709*	**1217,96**	*3568*	**1984,23**	*2883*	**1293,41**	*3771*	**2102,54**
2020	**202**	*2809*	**1224,25**	*3727*	**2043,51**	*3007*	**1303,39**	*3960*	**2171,83**	*3199*	**1382,55**	*4186*	**2300,16**
2220	**222**	*3088*	**1281,46**	*4096*	**2181,80**	*3305*	**1364,52**	*4352*	**2321,59**	*3516*	**1447,58**	*4600*	**2461,38**
2520	**252**	*3505*	**1340,34**	*4649*	**2218,11**	*3751*	**1427,22**	*4940*	**2360,23**	*3991*	**1514,10**	*5222*	**2502,34**

[1]) Art.-Nr. an 4. bis 6. Stelle „_ _ _“ mit 3 Ziffern für Baulänge (Längenkennung) ergänzen.
01 = Weiß 9016 (10.-11. Stelle). Für farbige Pulverbeschichtung „01“ an 10.-11. Stelle der Artikelnummer gegen Farbkennung gem. Farbpalette ersetzen.

Aufschläge für farbige Pulverbeschichtung: Normalfarbtöne NF = 20 %, für Exklusivfarbtöne EF = 40 % auf Weiß 9016 (01).
Die Preise beinhalten Wandbefestigungen, Blind- und Entlüftungsstopfen verchromt.

BEMM

Bauhöhe 1688 mm

Preisgruppe 44

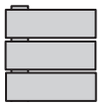

Modellreihe		**PA1**	**PA2**
Art.-Nr. [1])		**PA1_ _ _P30012**	**PA2_ _ _P30012**
Bauhöhe x Bautiefe H x T mm		1688 x 38	1688 x 46
75/65/20°C	***Watt/Meter***	***1677,5***	***2180,8***
70/55/20°C	*Watt/Meter*	*1376,1*	*1791,7*
55/45/20°C	*Watt/Meter*	*917,7*	*1198,6*
Exponent	n	*1,167*	*1,158*
Wasserinhalt je Meter	l/m	15,60	30,00
Gewicht je Meter	kg/m	44,40	84,00

Baulänge mm	Längenkennung (m)	*75/65/20°C Watt*	**Preis €**	*75/65/20°C Watt*	**Preis €**
520	**052**	*872*	**785,53**	*1134*	**1259,69**
700	**070**	*1174*	**855,56**	*1527*	**1299,98**
920	**092**	*1543*	**898,97**	*2006*	**1462,80**
1220	**122**	*2047*	**1033,13**	*2661*	**1624,69**
1520	**152**	*2550*	**1236,40**	*3315*	**1974,51**
1820	**182**	*3053*	**1368,87**	*3969*	**2220,84**
2020	**202**	*3389*	**1461,69**	*4405*	**2428,46**
2220	**222**	*3724*	**1530,65**	*4841*	**2601,16**
2520	**252**	*4227*	**1600,98**	*5496*	**2644,45**

[1]) Art.-Nr. an 4. bis 6. Stelle „_ _ _“ mit 3 Ziffern für Baulänge (Längenkennung) ergänzen.
01 = Weiß 9016 (10.-11. Stelle).
Für farbige Pulverbeschichtung „01“ an 10.-11. Stelle der Artikelnummer gegen Farbkennung gem. Farbpalette ersetzen.

Aufschläge für farbige Pulverbeschichtung:
Normalfarbtöne NF = 20 %, für Exklusivfarbtöne EF = 40 % auf Weiß 9016 (01). Die Preise beinhalten Wandbefestigungen, Blind- und Entlüftungsstopfen verchromt.

Anzahl der Befestigungen im Lieferumfang nach Baulänge und Bauhöhe (EL)

Piano H - Modellreihe PA1

Baulänge Bauhöhe	EL	520-920	1220	1520	1820	2020	2220	2520
344-680	06-12	2	2	2	2	2	2	2
792	14	2	2	2	2	2	2	4
904	16	2	2	2	2	2	4	4
1016	18	2	2	2	2	4	4	4
1128	20	2	2	2	4	4	4	4
1240-1464	22-26	2	2	4	4	4	4	4
1576	28	2	4	4	4	4	4	6
1688	30	2	4	4	4	4	6	6

Bei 2 Befestigungen zusätzlich 1 Acryl-Distanzhalter

Piano H - Modellreihe PA2

Baulänge Bauhöhe	EL	520-1220	1520	1820	2020	2220	2520
344-904	06-16	4	4	4	4	4	4
1016	18	4	4	4	4	4	6
1128	20	4	4	4	4	6	6
1240	22	4	4	4	6	6	6
1352	24	4	4	6	6	6	6
1464	26	4	4	6	6	6	6
1576	28	4	4	6	6	6	6
1688	30	4	6	6	6	6	6

Befestigungszubehör Piano (PG54)

Befestigungssatz, 2-fach, für Piano 1, 2 Befestigungen aus Aluminium-Druckguß für Rundrohr 30 mm, für lichten hinteren Wandabstand von 40 mm, inkl. 2 Dübel 10 mm und 2 Holzschrauben.
Art.-Nr.: **ZHXZUB2PA1SW**, pulverbeschichtet SW, Weiß 9016 **€ 42,50**
Nur gemeinsam mit farbigem Heizkörper:
Art.-Nr.: **ZHXZUB2PA1_ _**, farbig pulverbeschichtet **€ 122,65**

Befestigungssatz, 2-fach, für Piano 2, 2 Befestigungen aus Aluminium-Druckguß für Flachprofilrohr 50x10 mm, für lichten Wandabstand 51-61mm, inkl. 2 Dübel 10 mm und 2 Holzschrauben.
Art.-Nr.: **ZHXZUB2PA2SW**, pulverbeschichtet SW, Weiß 9016 **€ 42,50**
Nur gemeinsam mit farbigem Heizkörper:
Art.-Nr.: **ZHXZUB2PA2_ _**, farbig pulverbeschichtet **€ 122,65**

Piano 2 H 792 x 1800 mm mit Thermostat NOW, beides im Farbton Lichtgrau samtmatt (Nr. 8N).

Piano H

Anschlussarten, Abmessungen

Bau- und Anschlussmaße

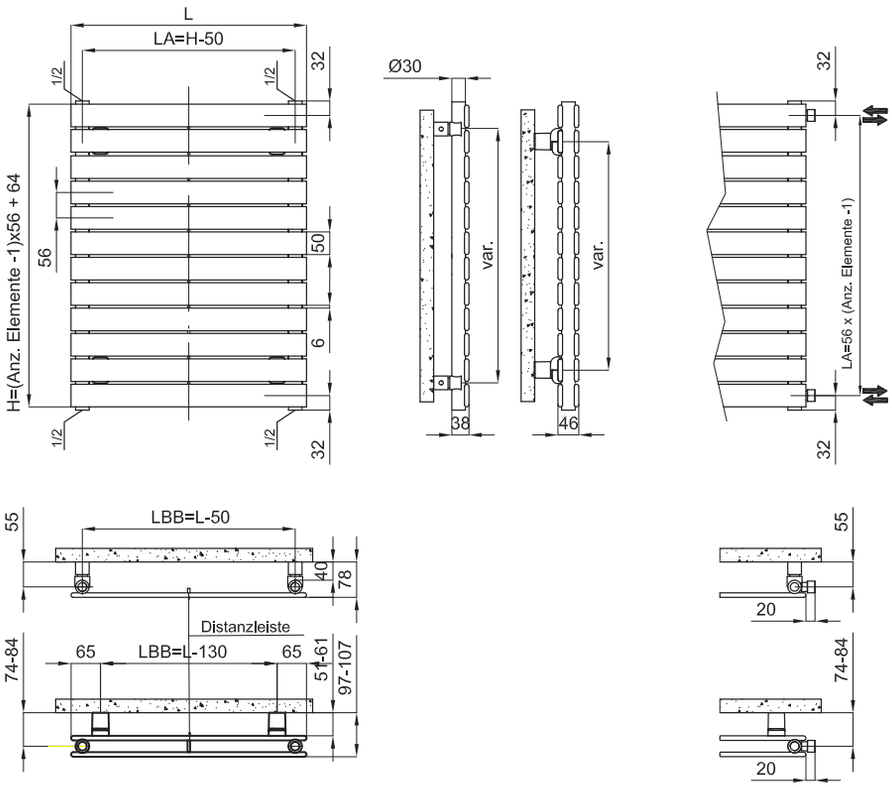

Anschlussarten (Artikelnummer um Anschlusskennung ergänzen)	Mehrpreis €/HK (PG44)
Standard-Anschlüsse, 4 x DN15 (1/2“)	**ohne**
Sonder-Anschlüsse, DN15 (1/2“) UW UW	**87,12**

Piano 2 H 568 x 1520 mm im Farbton Weiß RAL 9016 (Nr. SW), optional mit Magnet-Handtuchhalter universal (Art.-Nr.ZAXMHTH4K1) im Farbton Schwarz samtmatt (Nr. K1), siehe Zubehör/Accessoires.

Piano 2 H 568 x 1520 mm im Farbton Titangraumetallic RAL 9023 (Nr. L3), optional mit Handtuchhalter Universal, verchromt (Art.-Nr. ZAXHTH7CR), siehe Zubehör/Accessoires.

Piano V Top-Raumwärmer

Produktbeschreibung

Piano 2 V 2020 x 792 mm mit M-Ventil Purline und Thermostat Puro, alles im Farbton Lichtgrau samtmatt (Nr. 8N).

Ausschreibungstext

BEMM Raumheizkörper Piano, Serie PA1 (einreihig) und PA2 (zweireihig), aus horizontalen Sammlern aus Rundrohren 30 mm mit im Widerstandsschweißverfahren aufgesetzten vertikalen, abgerundeten Flachprofilrohren 50 x 10 mm verbunden. Wahlweise Montage: Sammelrohre vertikal und Flachprofilrohre horizontal. Elementteilung 56 mm. Mit 4-6 Anschlüssen IG DN15 (1/2“).

Oberfläche umweltfreundlich, emmissionsfrei pulverbeschichtet DIN 55900 und bei ca. 180 Grd. C eingebrannt. Standardfarbton Weiss 9016, wahlweise andersfarbig gemäß BEMM-Farbpalette.

Serienmäßiges Zubehör: 1 Entlüftungsventil und Blindstopfen verchromt, sowie Wandbefestigungen mit Schrauben und Dübel.
Gemäß Tabelle Seite 336.

Wärmeleistungen Φ_s nach EN 442.
CE-Leistungserklärung nach EU-BauPVo.

Heizmedium Wasser:	max. zul. Betriebstemperatur	95 °C
	max. zul. Betriebsüberdruck	4 bar

Piano 2 V - Design der Flachpaneelrohre

Piano 1

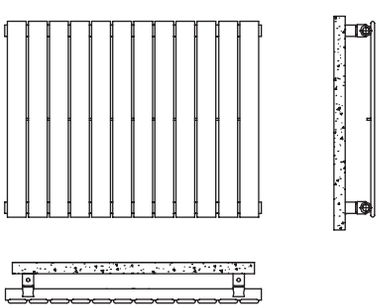

Piano 2

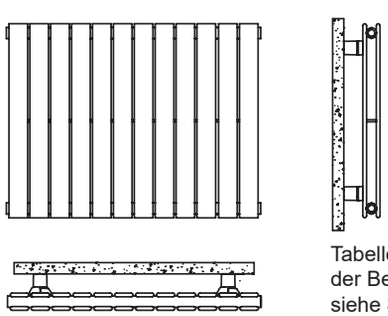

Tabelle mit der Anzahl der Befestigungen siehe Seite 34.

Die speziellen Vorteile

- Plane, lichte Bauweise
- Perfekte Anschlusstechnik mit BEMM-M-Ventil in allen Farben
- Inklusiv Wandbefestigungen

Vario-Komponenten

• Anschluss mit M-Ventil 50 mm	ja	
• Raumteiler Sonderzubehör	nein	
• Spezial-Befestigungszubehör für Wandmontage	nein	
• Accessoires	ja	Seite 461

Spezialausführungen

• Nabenabstand N (bzw. Bauhöhe) nach Kundenwunsch	nein	
• Sonderanschlüsse von/nach unten	ja	Folgeseiten
• Ventilausführung	nein	

BEMM

Bauhöhe 520 - 920 mm

Preisgruppe 44

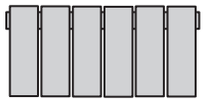

Modellreihe		PA1		PA2		PA1		PA2		PA1		PA2	
Art.-Nr. [1])		PA1052P_ _012		PA2052P_ _012		PA1070P_ _012		PA2070P_ _012		PA1092P_ _012		PA2092P_ _012	
Bauhöhe x Bautiefe H x T mm		520 x 38		520 x 46		700 x 38		700 x 46		920 x 38		920 x 46	
Nabenabstand N mm		470		470		650		650		870		870	
75/65/20°C	***Watt/Element***	***34,1***		***50,2***		***44,8***		***65,5***		***57,2***		***83,8***	
70/55/20°C	*Watt/Element*	*27,4*		*40,3*		*36,0*		*52,5*		*45,8*		*67,0*	
55/45/20°C	*Watt/Element*	*17,6*		*25,7*		*22,9*		*33,4*		*29,0*		*42,4*	
Exponent	n	*1,280*		*1,296*		*1,295*		*1,305*		*1,314*		*1,317*	
Wasserinhalt je Element	l/EL	0,24		0,43		0,31		0,55		0,38		0,71	
Gewicht je Element	kg/EL	0,67		1,16		0,85		1,52		1,07		1,96	
Baulänge mm	Längen-kennung (EL)	*75/65/ 20°C Watt*	**Preis €**	*75/65/ 20°C Watt*	**Preis €**	*75/65/ 20°C Watt*	**Preis €**	*75/65/ 20°C Watt*	**Preis €**	*75/65/ 20°C Watt*	**Preis €**	*75/65/ 20°C Watt*	**Preis €**
344	**06**	*205*	**293,11**	*301*	**497,53**	*269*	**316,10**	*393*	**527,60**	*343*	**327,12**	*503*	**586,63**
456	**08**	*273*	**334,13**	*402*	**561,06**	*358*	**361,05**	*524*	**591,96**	*458*	**374,75**	*670*	**659,63**
568	**10**	*341*	**375,17**	*502*	**624,57**	*448*	**406,00**	*655*	**656,32**	*572*	**422,42**	*838*	**732,64**
680	**12**	*409*	**416,20**	*602*	**688,09**	*538*	**450,96**	*786*	**720,68**	*686*	**470,09**	*1006*	**805,67**
792	**14**	*477*	**457,25**	*703*	**751,59**	*627*	**495,92**	*917*	**785,05**	*801*	**517,72**	*1173*	**878,67**
904	**16**	*546*	**498,29**	*803*	**815,10**	*717*	**540,86**	*1048*	**849,42**	*915*	**565,39**	*1341*	**951,70**
1016	**18**	*614*	**539,31**	*904*	**878,61**	*806*	**585,82**	*1179*	**913,79**	*1030*	**613,03**	*1508*	**1024,70**
1128	**20**	*682*	**580,35**	*1004*	**942,13**	*896*	**630,79**	*1310*	**978,15**	*1144*	**660,69**	*1676*	**1097,74**
1240	**22**	*750*	**621,38**	*1104*	**1005,64**	*986*	**675,74**	*1441*	**1042,51**	*1258*	**708,33**	*1844*	**1170,74**
1352	**24**	*818*	**662,43**	*1205*	**1069,15**	*1075*	**720,68**	*1572*	**1106,86**	*1373*	**756,00**	*2011*	**1243,77**
1464	**26**	*887*	**703,47**	*1305*	**1132,67**	*1165*	**765,65**	*1703*	**1171,24**	*1487*	**803,64**	*2179*	**1316,78**
1576	**28**	*955*	**744,49**	*1406*	**1196,18**	*1254*	**810,61**	*1834*	**1235,60**	*1602*	**851,30**	*2346*	**1389,78**
1688	**30**	*1023*	**785,53**	*1506*	**1259,69**	*1344*	**855,56**	*1965*	**1299,98**	*1716*	**898,97**	*2514*	**1462,80**

[1]) Art.-Nr. an 8. und 9. Stelle „_ _“ mit 2 Ziffern für Elementzahl ergänzen.
01 = Weiß 9016 (10.-11. Stelle). Für farbige Pulverbeschichtung „01“ an 10.-11. Stelle der Artikelnummer gegen Farbkennung gem. Farbpalette ersetzen.

Aufschläge für farbige Pulverbeschichtung: Normalfarbtöne NF = 20 %, für Exklusivfarbtöne EF = 40 % auf Weiß 9016 (01).
Die Preise beinhalten Wandbefestigungen, Blind- und Entlüftungsstopfen verchromt.

Piano 1 V 1820 x 568 mm im Farbton Agave samtmatt (Nr. 9N).
Optional mit Handtuchhalter Universal (Art.-Nr. ZAXHTH7CR), verchromt, siehe Zubehör/Accessoires.

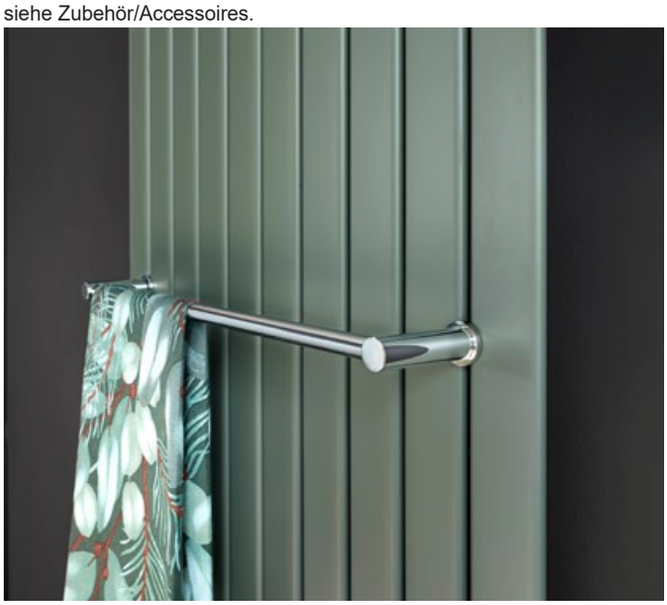

Piano 1 V 1820 x 568 mm mit M-Ventil Purline und Thermostat Puro, alles im Farbton Agave samtmatt (Nr. 9N).

BEMM

Bauhöhe 1220 - 1820 mm

Preisgruppe 44

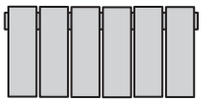

Modellreihe		PA1		PA2		PA1		PA2		PA1		PA2	
Art.-Nr. [1])		**PA1122P_ _012**		**PA2122P_ _012**		**PA1152P_ _012**		**PA2152P_ _012**		**PA1182P_ _012**		**PA2182P_ _012**	
Bauhöhe x Bautiefe H x T	mm	1220 x 38		1220 x 46		1520 x 38		1520 x 46		1820 x 38		1820 x 46	
Nabenabstand N	mm	1170		1170		1470		1470		1770		1770	
75/65/20°C	***Watt/Element***	***75,0***		***108,1***		***92,4***		***132,1***		***109,9***		***155,7***	
70/55/20°C	*Watt/Element*	*60,1*		*86,5*		*74,0*		*105,7*		*88,1*		*124,6*	
55/45/20°C	*Watt/Element*	*38,1*		*54,8*		*47,0*		*66,9*		*56,1*		*78,9*	
Exponent	n	*1,310*		*1,316*		*1,306*		*1,315*		*1,302*		*1,314*	
Wasserinhalt je Element	l/EL	0,48		0,91		0,59		1,13		0,70		1,34	
Gewicht je Element	kg/EL	1,39		2,61		1,67		3,16		1,97		3,76	
Baulänge mm	Längen-kennung (EL)	*75/65/ 20°C Watt*	**Preis €**	*75/65/ 20°C Watt*	**Preis €**	*75/65/ 20°C Watt*	**Preis €**	*75/65/ 20°C Watt*	**Preis €**	*75/65/ 20°C Watt*	**Preis €**	*75/65/ 20°C Watt*	**Preis €**
344	**06**	*450*	**375,93**	*649*	**651,55**	*554*	**428,09**	*793*	**746,95**	*659*	**463,40**	*934*	**801,20**
456	**08**	*600*	**430,67**	*865*	**732,63**	*739*	**495,45**	*1057*	**849,26**	*879*	**538,86**	*1246*	**919,50**
568	**10**	*750*	**485,47**	*1081*	**813,72**	*924*	**562,80**	*1321*	**951,54**	*1099*	**614,31**	*1557*	**1037,80**
680	**12**	*900*	**540,24**	*1297*	**894,84**	*1109*	**630,17**	*1585*	**1053,83**	*1319*	**689,75**	*1868*	**1156,11**
792	**14**	*1050*	**594,98**	*1513*	**975,92**	*1294*	**697,53**	*1849*	**1156,13**	*1539*	**765,22**	*2180*	**1274,41**
904	**16**	*1200*	**649,77**	*1730*	**1057,03**	*1478*	**764,88**	*2114*	**1258,42**	*1758*	**840,66**	*2491*	**1392,72**
1016	**18**	*1350*	**704,51**	*1946*	**1138,11**	*1663*	**832,25**	*2378*	**1360,72**	*1978*	**916,14**	*2803*	**1511,02**
1128	**20**	*1500*	**759,29**	*2162*	**1219,22**	*1848*	**899,60**	*2642*	**1463,01**	*2198*	**991,58**	*3114*	**1629,33**
1240	**22**	*1650*	**814,04**	*2378*	**1300,30**	*2033*	**966,95**	*2906*	**1565,32**	*2418*	**1067,05**	*3425*	**1747,63**
1352	**24**	*1800*	**868,82**	*2594*	**1381,42**	*2218*	**1034,33**	*3170*	**1667,60**	*2638*	**1142,49**	*3737*	**1865,93**
1464	**26**	*1950*	**923,58**	*2811*	**1462,51**	*2402*	**1101,68**	*3435*	**1769,89**	*2857*	**1217,96**	*4048*	**1984,23**
1576	**28**	*2100*	**978,35**	*3027*	**1543,59**	*2587*	**1169,02**	*3699*	**1872,20**	*3077*	**1293,41**	*4360*	**2102,54**
1688	**30**	*2250*	**1033,13**	*3243*	**1624,69**	*2772*	**1236,40**	*3963*	**1974,51**	*3297*	**1368,87**	*4671*	**2220,84**

[1]) Art.-Nr. an 8. und 9. Stelle „_ _“ mit 2 Ziffern für Elementzahl ergänzen. 01 = Weiß 9016 (10.-11. Stelle). Für farbige Pulverbeschichtung „01“ an 10.-11. Stelle der Artikelnummer gegen Farbkennung gem. Farbpalette ersetzen.

Aufschläge für farbige Pulverbeschichtung: Normalfarbtöne NF = 20 %, für Exklusivfarbtöne EF = 40 % auf Weiß 9016 (01).
Die Preise beinhalten Wandbefestigungen, Blind- und Entlüftungsstopfen verchromt.

Rot gedruckte Modelle (Preise) sind im Farbton Weiss RAL 9016 (01) und mit Mittenanschluss aus Werkslagervorrat lieferbar.
Art.-Nr. um ...M ergänzen: Mehrpreis €/HK 104,88

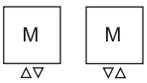

Anschlussarten (Artikelnummer um Anschlusskennung ergänzen)	Mehrpreis €/HK (PG44)
Standard-Anschlüsse, 4 x DN15 (1/2“) 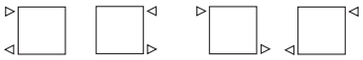 = WW2 Multianschluss 4 x DN15 (1/2“)	**ohne**
Sonder-Anschlüsse, DN15 (1/2“) 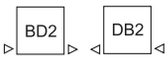	**49,77**
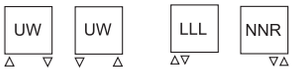	**87,12**
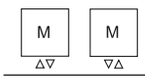	**104,88**

Piano V

Produktprogramm, Wärmeleistungen, Preise, Technische Daten

BEMM

Bauhöhe 2020 - 2520 mm

Preisgruppe 44

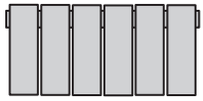

Modellreihe		PA1		PA2		PA1		PA2		PA1		PA2	
Art.-Nr. [1])		**PA1202P_ _012**		**PA2202P_ _012**		**PA1222P_ _012**		**PA2222P_ _012**		**PA1252P_ _012**		**PA2252P_ _012**	
Bauhöhe x Bautiefe H x T	mm	2020 x 38		2020 x 46		2220 x 38		2220 x 46		2520 x 38		2520 x 46	
Nabenabstand N	mm	1970		1970		2170		2170		2470		2470	
75/65/20°C	***Watt/Element***	***121,6***		***171,3***		***133,5***		***186,9***		***151,3***		***210,1***	
70/55/20°C	*Watt/Element*	*97,5*		*136,9*		*107,1*		*149,3*		*121,5*		*167,6*	
55/45/20°C	*Watt/Element*	*62,1*		*86,6*		*68,3*		*94,3*		*77,6*		*105,5*	
Exponent	n	*1,300*		*1,319*		*1,297*		*1,324*		*1,293*		*1,332*	
Wasserinhalt je Element	l/EL	0,77		1,48		0,84		1,61		0,94		1,82	
Gewicht je Element	kg/EL	2,17		4,16		2,37		4,61		2,64		5,16	
Baulänge mm	Längen-kennung (EL)	*75/65/ 20°C Watt*	**Preis €**	*75/65/ 20°C Watt*	**Preis €**	*75/65/ 20°C Watt*	**Preis €**	*75/65/ 20°C Watt*	**Preis €**	*75/65/ 20°C Watt*	**Preis €**	*75/65/ 20°C Watt*	**Preis €**
344	**06**	*730*	**511,88**	*1028*	**888,60**	*801*	**533,80**	*1121*	**923,74**	*908*	**548,68**	*1261*	**926,26**
456	**08**	*973*	**591,02**	*1370*	**1016,91**	*1068*	**616,87**	*1495*	**1063,55**	*1210*	**645,93**	*1681*	**1073,87**
568	**10**	*1216*	**670,19**	*1713*	**1145,26**	*1335*	**699,95**	*1869*	**1203,33**	*1513*	**738,97**	*2101*	**1211,54**
680	**12**	*1459*	**749,33**	*2056*	**1273,58**	*1602*	**783,03**	*2243*	**1343,12**	*1816*	**827,05**	*2521*	**1359,63**
792	**14**	*1702*	**828,50**	*2398*	**1401,88**	*1869*	**866,09**	*2617*	**1482,91**	*2118*	**911,18**	*2941*	**1507,72**
904	**16**	*1946*	**907,63**	*2741*	**1530,21**	*2136*	**949,16**	*2990*	**1622,68**	*2421*	**997,46**	*3362*	**1647,95**
1016	**18**	*2189*	**986,80**	*3083*	**1658,54**	*2403*	**1032,22**	*3364*	**1762,45**	*2723*	**1073,03**	*3782*	**1793,52**
1128	**20**	*2432*	**1065,94**	*3426*	**1786,85**	*2670*	**1115,30**	*3738*	**1902,24**	*3026*	**1161,37**	*4202*	**1933,90**
1240	**22**	*2675*	**1145,08**	*3769*	**1915,18**	*2937*	**1198,38**	*4112*	**2042,03**	*3329*	**1249,74**	*4622*	**2076,01**
1352	**24**	*2918*	**1224,25**	*4111*	**2043,51**	*3204*	**1281,46**	*4486*	**2181,80**	*3631*	**1340,34**	*5042*	**2218,11**
1464	**26**	*3162*	**1303,39**	*4454*	**2171,83**	*3471*	**1364,52**	*4859*	**2321,59**	*3934*	**1427,22**	*5463*	**2360,23**
1576	**28**	*3405*	**1382,55**	*4796*	**2300,16**	*3738*	**1447,58**	*5233*	**2461,38**	*4236*	**1514,10**	*5883*	**2502,34**
1688	**30**	*3648*	**1461,69**	*5139*	**2428,46**	*4005*	**1530,65**	*5607*	**2601,16**	*4539*	**1600,98**	*6303*	**2644,45**

[1]) Art.-Nr. an 8. und 9. Stelle „_ _“ mit 2 Ziffern für Elementzahl ergänzen. 01 = Weiß 9016 (10.-11. Stelle). Für farbige Pulverbeschichtung „01“ an 10.-11. Stelle der Artikelnummer gegen Farbkennung gem. Farbpalette ersetzen.

Aufschläge für farbige Pulverbeschichtung: Normalfarbtöne NF = 20 %, für Exklusivfarbtöne EF = 40 % auf Weiß 9016 (01).

Die Preise beinhalten Wandbefestigungen, Blind- und Entlüftungsstopfen verchromt.

Piano 2 V 456 x 1820 mm im Farbton Samtmetallicgraphit (Nr. YA), optional mit Magnet-Handtuchhalter universal (Art.-Nr. ZAXMHTH4K1) im Farbton Schwarz samtmatt (Nr. K1), siehe Seite 463.

Piano 1 V 1820 x 568 mm im Farbton Agave samtmatt (Nr. 9N) - Detailansicht.

Bau- und Anschlussmaße

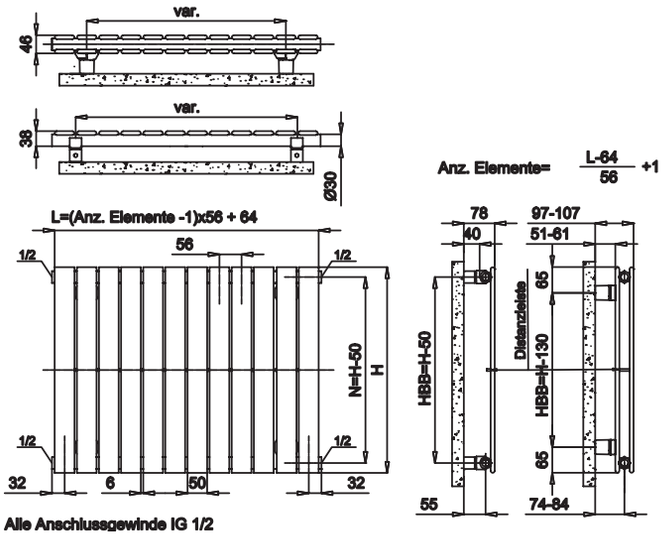

Anzahl der Befestigungen im Lieferumfang nach Längenkennung und Bauhöhe (EL)

Piano V - Modellreihe PA1

Längenkennung (EL) Bauhöhe	06-12	14	16	18	20	22-26	28	30
520-920	2	2	2	2	2	2	2	2
1220	2	2	2	2	2	2	4	4
1520	2	2	2	2	2	4	4	4
1820	2	2	2	2	4	4	4	4
2020	2	2	2	4	4	4	4	4
2220	2	2	4	4	4	4	4	6
2520	2	4	4	4	4	4	6	6

Bei 2 Befestigungen zusätzlich 1 Acryl-Distanzhalter

Piano V - Modellreihe PA2

Längenkennung (EL) Bauhöhe	06-16	18	20	22	24	26	28	30
520-1220	4	4	4	4	4	4	4	4
1520	4	4	4	4	4	4	4	6
1820	4	4	4	4	6	6	6	6
2020	4	4	4	6	6	6	6	6
2220	4	4	6	6	6	6	6	6
2520	4	6	6	6	6	6	6	6

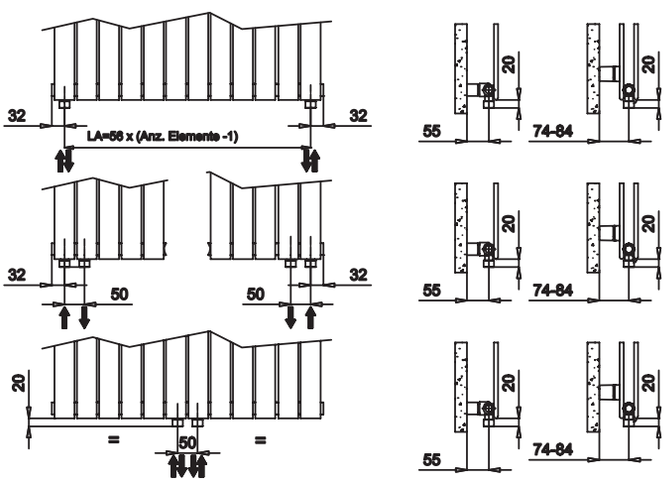

Befestigungszubehör Piano (PG54)

Befestigungssatz, 2-fach, für Piano 1, 2 Befestigungen aus Aluminium-Druckguß für Rundrohr 30 mm, für lichten hinteren Wandabstand von 40 mm, inkl. 2 Dübel 10 mm und 2 Holzschrauben.
Art.-Nr.: **ZHXZUB2PA1SW**, pulverbeschichtet SW, Weiß 9016 **€ 42,50**
Nur gemeinsam mit farbigem Heizkörper:
Art.-Nr.: **ZHXZUB2PA1_ _**, farbig pulverbeschichtet **€ 122,65**

Befestigungssatz, 2-fach, für Piano 2, 2 Befestigungen aus Aluminium-Druckguß für Flachprofilrohr 50x10 mm, für lichten Wandabstand 51-61 mm, inkl. 2 Dübel 10 mm und 2 Holzschrauben.
Art.-Nr.: **ZHXZUB2PA2SW**, pulverbeschichtet SW, Weiß 9016 **€ 42,50**
Nur gemeinsam mit farbigem Heizkörper:
Art.-Nr.: **ZHXZUB2PA2_ _**, farbig pulverbeschichtet **€ 122,65**

Piano 1 V 1820 x 568 mm mit M-Ventil Purline und Thermostat Puro, alles im Farbton Agave samtmatt (Nr. 9N). Optional mit Handtuchhalter Universal (Art.-Nr. ZAXHTH7CR), verchromt, siehe S. 461.