Plawa SPA Pur Top-Bad/Raumwärmer

Produktbeschreibung

Plawa SPA Pur 1800 x 625 mm im Farbton Samtschwarz mit braun-touch (Nr. YS), mit Thermostat Puro, optional mit LED-Hinterleuchtung.

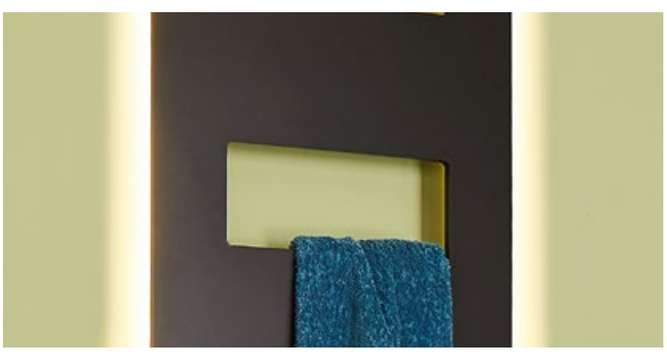

Plawa SPA Pur mit praktischen Öffnungen für Handtücher.

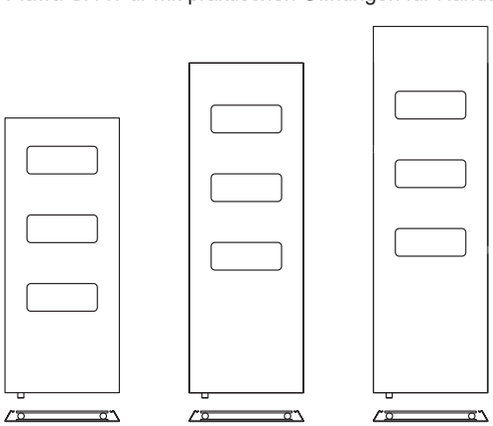

Ausschreibungstext Zentralheizungsbetrieb

BEMM Plawa SPA Pur, Top-Bad/Raumwärmer vertikal, Serie PSP, für den Zentralheizungsbetrieb (zusätzliche Ausstattung mit Elektroheizstab) mit planer Front, 3 Öffnungen im Einklang mit den kantigen Seitenlinien zur Handtuchablage und seitlichen Schatten (Licht)fugen. Grundkörper ohne Konvektionslamellen in geschweißter Ausführung aus vertikalen Rundrohren 35 mm und horizontal angeordneten Flachprofilrohren 50 x 10 mm, pulverbeschichtet. Die Seiten der Front sind im 60° Winkel nach innen gestellt und lassen eine Fuge zur Wand für Schatten oder Licht frei. Die Seiten haben einen verdeckten Falz zur Aufnahme der optional lieferbaren LED-Hinterleuchtung. Plane Front verblendet harmonisch die komplette Ventilgarnitur für Mittenanschluss DN 15 (1/2“) x 50 mm. Lediglich der Bedienknauf des optionalen Thermostaten ist sichtbar.

Oberfläche umweltfreundlich, emmissionsfrei pulverbeschichtet DIN 55900 und bei ca. 180 Grd. C eingebrannt. Standardfarbton Weiß 9016, wahlweise andersfarbig gemäß BEMM-Farbpalette.

Serienmäßiges Zubehör: Anschlussgarnitur bestehend aus Ventil mit Verschraubung DN15 (1/2“) und absperrbaren Eckverschraubungen DN15 (1/2“) mit AG DN20 (3/4“) Eurokonus für Rohranschluss mittels Klemmringverschraubung, flexiblen Anschlussleitungen, 1 Doppelnippel DN15 (1/2“), 1 Entlüftungsventil DN15 (1/2“),1 Wandträger oben und 1 Abhebesicherung unten, mit Schrauben und Dübeln.

Optional: LED-Hinterleuchtung als Design- und Orientierungslicht.

Entspricht den Richtlinien der gesetzlichen Unfall-Versicherer (GUV), *Wärmeleistungen Φ_S nach DIN EN 442-2.*
CE-Leistungserklärung nach EU-BauPVo. CE

Heizmedium Wasser:	max. zul. Betriebstemperatur	100 °C
	max. zul. Betriebsüberdruck	6 bar

Wahlweise Feuchtraumausführung galvanisch verzinkter Grundkörper und Frontplatte mit zusätzlicher Korrosionsschutzbeschichtung (GZ) unter der Deckpulverbeschichtung:
Feuchtraum geeignete Ausführung, Korrosions-geschützt gegen Spritzwasser.

Die speziellen Vorteile

- Puristisches, zeitloses Design
- Plane Front mit Aufnahmeöffnungen für Textilien/Handtücher
- Filigrane Anmutung durch feine Seitenlinien
- Schattenfuge für „schwebenden“ Eindruck, optional Lichtfuge
- Anschlüsse, Ventile und Befestigungen verdeckt
- Mittenanschluss DN15 (1/2“) x 50 mm
- Optional mit LED Hinterleuchtung.

Vario-Komponenten

• Elektrobetrieb bivalent (mit E-Stab)	ja	Folgeseiten
• Raumteiler-Sonderzubehör	nein	
• Vergrößerter Wandabstand	nein	
• Barrierefrei-Wandbefestigungen	nein	
• Handtucharme	nein	
• Barrierefreie Installation der Bedienung	ja	Folgeseiten
• LED-Hinterleuchtung	ja	Folgeseiten

Spezialausführungen

• Austausch-Ausführung	nein	
• Sonderanschlüsse seitlich nach Maß	nein	
• Elektro-Badheizkörper, monovalent	ja	Folgeseiten
• Galv. verzinkt und Korrosionsschutzbeschichtung	ja	Folgeseiten
• Umbauset u.a. für Einrohrheizung	nein	

Plawa SPA Pur

Produktprogramm, Wärmeleistungen, Preise

BEMM

H Bau-höhe mm	L Bau-länge mm	Bautyp Art.-Nr. [1]	Wärmeleistungen 75/65/ 20°C Watt	70/55/ 20°C Watt	70/55/ 24°C Watt	55/45/ 20°C Watt	55/45/ 24°C Watt	max. Heizstab Watt [2]	Preise (PG 25) Oberflächengruppe [3] SW €/Stück	NF €/Stück	EF €/Stück	Mehrpr. GZ [5] €/Stück
1500 [4]	525	**PSP150052__3M**	*534*	*438*	*389*	*292*	*246*	400	**1188,60**	**1443,62**	**1607,93**	**513,47**
1500 [4]	625	**PSP150062__3M**	*647*	*532*	*473*	*356*	*300*	600	**1248,04**	**1503,06**	**1667,37**	**539,15**
1500 [4]	775	**PSP150077__3M**	*820*	*676*	*602*	*455*	*385*	700	**1337,19**	**1592,21**	**1756,52**	**577,66**
1800	525	**PSP180052__3M**	*675*	*550*	*487*	*362*	*303*	600	**1277,75**	**1562,65**	**1726,96**	**551,98**
1800	625	**PSP180062__3M**	*818*	*669*	*593*	*443*	*372*	700	**1352,04**	**1636,94**	**1801,25**	**584,10**
1800	775	**PSP180077__3M**	*1036*	*852*	*758*	*570*	*482*	700	**1456,05**	**1740,95**	**1905,26**	**629,01**
2000	525	**PSP200052__3M**	*742*	*606*	*537*	*401*	*337*	700	**1322,34**	**1607,24**	**1771,55**	**571,23**
2000	625	**PSP200062__3M**	*878*	*718*	*637*	*477*	*401*	700	**1411,47**	**1696,37**	**1860,68**	**609,75**
2000	775	**PSP200077__3M**	*1080*	*886*	*787*	*591*	*498*	1000	**1530,35**	**1815,25**	**1979,56**	**661,09**
Thermostat (Beschreibung auf Seiten Ventile/Thermostate) Optionale Komponente, gesondert zu bestellen								**(PG 54)**	**CR** €/Stück	**EV** €/Stück		
---	---	**ZVXTO__**	Thermostat Puro						**40,93**	**53,57**		
Thermostat Testa (Beschreibung auf Seiten Ventile/Thermostate) Optionale Komponente, gesondert zu bestellen								**(PG 54)**	**K1** €/Stück			
---	---	**ZVXTTK1**	Thermostat Testa schwarz samtmatt						**158,00**			
Stellantrieb und Raumthermostat (Beschreibung auf Seite Zubehör) Optionale Komponente, gesondert zu bestellen								**(PG 54)**	**Weiss** €/Stück			
---	---	**ZEXTSA22C230SW**	Elektrischer Stellantrieb 22C, 230 VAC						**73,98**			
---	---	**ZEXRTS230SW**	Raumthermostat, 230 VAC						**67,70**			
Hinterleuchtung 2700 K (warmweiss), **4000 K** (neutralweiß) **und Anschlusssets** Optionale Komponente, gesondert zu bestellen								**(PG 25)**	€/Stück			
3000	---	**PZH150WW**	LED-Hinterleuchtung warmweiß, 2x1500 mm						**321,35**			
3600	---	**PZH180WW**	LED-Hinterleuchtung warmweiß, 2x1800 mm						**367,98**			
4000	---	**PZH200WW**	LED-Hinterleuchtung warmweiß, 2x2000 mm						**406,00**			
3000	---	**PZH150NW**	LED-Hinterleuchtung neutralweiß, 2x1500 mm						**321,35**			
3600	---	**PZH180NW**	LED-Hinterleuchtung neutralweiß, 2x1800 mm						**367,98**			
4000	---	**PZH200NW**	LED-Hinterleuchtung neutralweiß, 2x2000 mm						**406,00**			
			Stromversorgung dazu									
---	---	**PZHSTN24**	Stecker-Netzteil 230 VAC/ 12 VDC, 24W						**44,02**			
---	---	**PZHUPN24**	UP-Netzteil-Set 230 VAC/ 12 VDC, 24W						**268,30**			

1) Für Farbton des Heizkörpers 10.-11. Stelle um 2 Buchstaben „SW“ für Standardfarbton „Weiß 9016“ oder 2 Buchstaben aus Farbpalette auf hinterer, innerer Umschlagseite ergänzen.
Für rein elektrische Ausführung die letzten zwei Stellen der Artikelnummer gegen „EM“ austauschen.

2) Nicht größer wählen, Ausführungsvarianten siehe Seiten „Elektrozubehör“, 6. Stelle der Art.-Nr. ergänzen. Geeignete Heizstäbe/Ausführungen ZEPELK, ZEPELO und ZEPELS. Für bivalenten Betrieb zus. Spezial T-Stück ZEST12.. erforderlich, siehe Seiten Elektrozubehör.
Die Dauerleistung beträgt ca. 80 % der Normwärmeleistung, siehe auch „Allgemeine Hinweise“.

3) Erläuterung der Oberflächengruppen letzte Seite.

4) Montage der Heizkörperoberkante über Augenhöhe, um den Einblick in die Konvektionsöffnung zu vermeiden.

5) Feuchtraum (Spritzwasser) geeignete Ausführung GZ, bestehend aus galvanisch verzinktem Grundkörper und Korrosionsschutz-beschichteter Front. Artikelnummer am Ende von „PS...**3M**“ auf „PS...**3MGZ**“ ändern.

Rot gedruckte Bautypen (Preise) aus Werkslagervorrat.

Thermostat

Thermostat Puro, eleganter, schlanker Design-Heizkörperregler, mit eingebautem Flüssigkeitselement, mit verchromter Griffhülse. Bei ungünstigen Lichtverhältnissen bzw. für Sehbehinderte kann die Grundeinstellung „3“ durch die ertastbaren Einstellhilfen leicht wiedergefunden werden. Für Ventilanschluss M30 x 1,5, Maße 75x42x42 mm (BxHxT).
Minimalstellung: Nullstellung.

Thermostat Testa, eleganter, schlanker Design-Heizkörperregler, mit eingebautem Flüssigkeitselement, in Schwarz samtmatt. Für Ventilanschluss M30 x 1,5, Maße 70x39x39 mm (BxHxT).
Minimalstellung: Frostschutz.

Achtung, Thermostate anderer Hersteller dürfen einen max. Durchmesser von 50 mm nicht überschreiten.

Nicht im Lieferumfang enthalten.

Elektrozubehör

LED-Hinterleuchtung

LED-Hinterleuchtung Warmweiss oder Neutralweiss, bestehend aus 2 LED-Streifen 2700 K (Warmweiß) oder 4000 K (Neutralweiß), 12 VDC, 4,8 W/m, IP55, mit 2x1500 bzw. 2x1800 bzw. 2x2000 mm Länge und Anschlusskabel (250-300 mm Länge) mit Cinch-Stecker, selbstklebend zur Montage rückseitig links und rechts in den hinteren vertikalen Falzen der Heizkörperfront. Schnur-Zwischenschalter mit Kabelenden/Y-Kabel mit Cinch-Kupplungen und Buchse D 5,5/d 2,1. 10 selbstklebenden Kabelhaltern zur Fixierung der Anschlusskabel unten rückseitig an Heizkörperfront. Nachrüstbar nur bei demontiertem Plawa. Niederspannung: selv save

Stecker-Netzteil STN

Stecker-Netzteil 230 VAC/ 50Hz für 12 VDC / 24 W Betriebsspannung mit 1,5 m Anschlusskabel, IP54 und Gerätestecker D 5,5/d 2,1.

UP-Netzteil UPN

UP-Netzteil-Set zum Einbau in UP-Dose 230 VAC/ 50Hz für 12 VDC/24W Betriebsspannung, Gerätestecker 5,5/d 2,1, D 53mm /T 32 mm, sowie UP-Dose D 67mm /T 60 mm mit Kabelauslass und Rahmen (Kunststoff weiß) IP 23. Montage vor Installation des Heizkörpers.

Stromversorgung Schaltschrank (ohne Abbildung)**:**
Alternativ kann die Versorgung der LED Hinterleuchtung über ein bauseitiges, externes Netzteil mind. 12 VDC/20W im Schaltschrank erfolgen.

Raumthermostat 230V

Raumthermostat 230V, passend zu Elektrischen Stellantrieben (2-Punkt) stromlos geschlossen (NC), 230 VAC/50 Hz, 5-30 °C, zur Montage auf die Wand (UP-Dose). Gehäuse weiß, Maße 75x75x27 mm (BxHxT).

Elektrischer Stellantrieb 22CX

Empfohlen für Plawa sowie Arte-Designer-Heizkörper mit verdeckten Anschlüssen (max. Kopfmaß 42 mm).

Elektrischer Stellantrieb 22CX, passend zu Thermostatanschluss M30x1,5 mm, 230 VAC/50 -60Hz, durchschnittliche Leistungsaufnahme 1,8 W, IP54, 2-Punkt-Regler stromlos geschlossen (NC), 1,0 m Anschlusskabel, Gehäuse weiss. Stellantrieb in Kombination zusammen mit Raumthermostat 230V.

T-Stück DN 15

Spezial-T-Stück DN 15, 1/2i-1/2i-1/2a, Innendurchmesser 16 mm, für die Vormontage und/oder Vorbereitung für den senkrechten Einbau eines Elektroheizstabes im Heizkörper- Sammelrohr zusammen mit einem Vor- oder Rücklaufanschluss.

Plawa SPA Pur

Abmessungen, Technische Daten

Verwendete Thermostate oder Stellantriebe dürfen maximal einen Durchmesser von D = 50 mm haben!
Empfehlung: Thermostat oder Stellantrieb von BEMM.

Plawa SPA Pur Installationsbeispiele
mit Elektroheizstab und/oder elektrischen Stellantrieb

Weitere Installationsbeispiele (u.a. LED-Hinterleuchtung), siehe Seite 128.

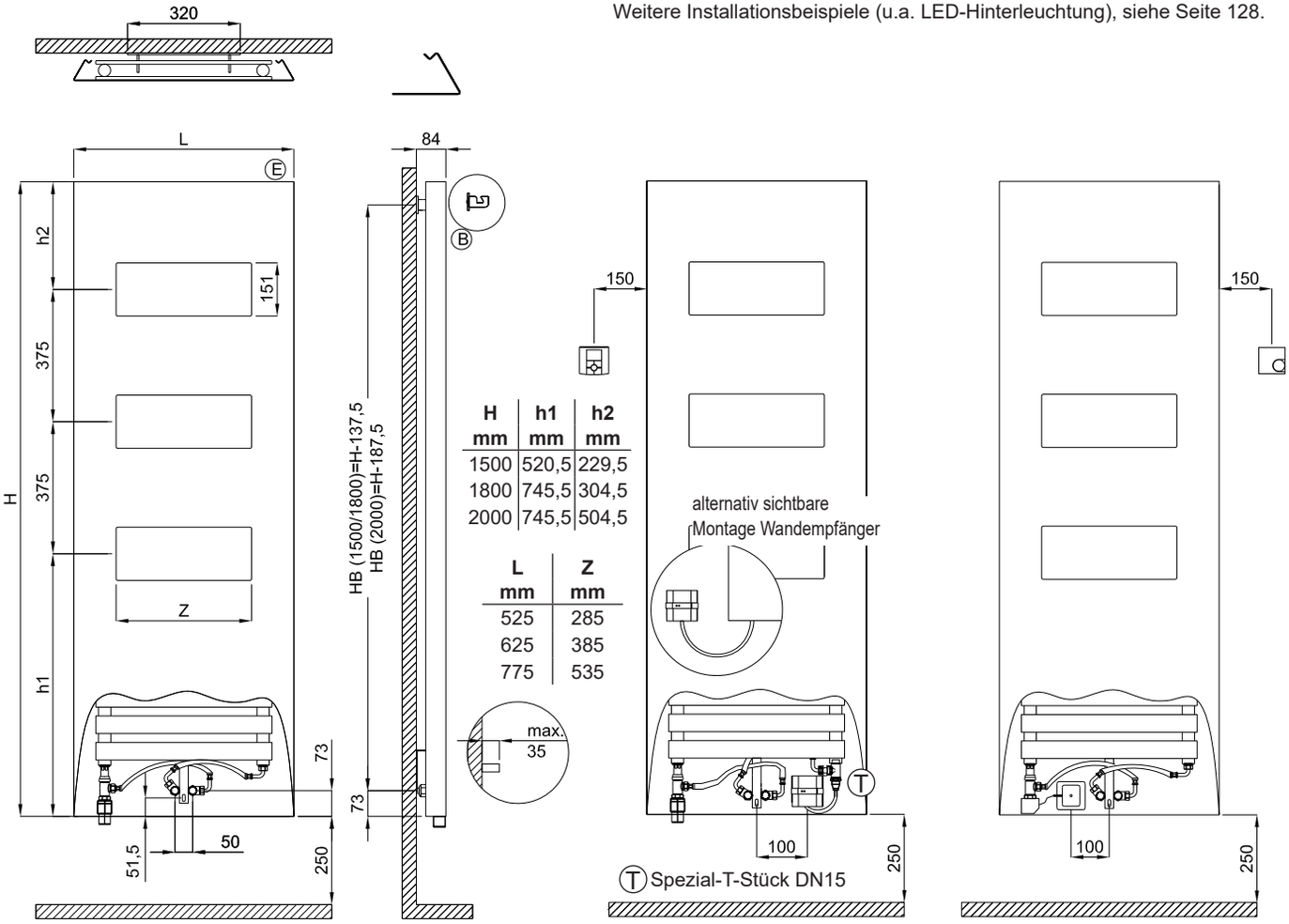

H mm	h1 mm	h2 mm
1500	520,5	229,5
1800	745,5	304,5
2000	745,5	504,5

L mm	Z mm
525	285
625	385
775	535

Anschlussabstand vom Fussboden mind. 250 mm. Der optimale Abstand beträgt 250+73 = 323 mm.

(E) Entlüftung

(T) Spezial-T-Stück DN15

Gezeichnet mit Elektroheizstab ZE-PELK_ _ und Thermostatkopf (Funkregler, siehe Plawa E); T-Stück S.456

Gezeichnet Stellantrieb und Raumthermostat (barrierefreie Installation)

Anschlussmöglichkeiten

Wandträger (B)

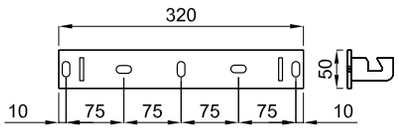

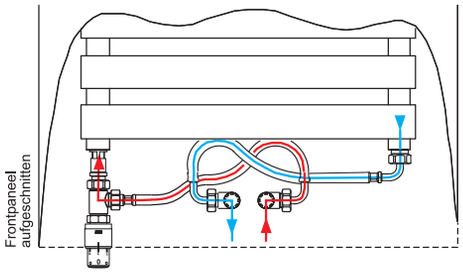

Technische Daten

H Bau-höhe mm	L Bau-länge mm	T Bau-tiefe mm	Bautyp	Gewicht (leer) kg	Wasser-inhalt l	Ober-fläche m²	Φ 75/65/20 °C W	Expo-nent n	VDI 6036 Anford.-klasse erfüllt
1500	525	60	**PSP150052**	20,85	3,85	0,97	*534*	1,17	3
1500	625	60	**PSP150062**	24,09	4,23	1,12	*647*	1,16	3
1500	775	60	**PSP150077**	28,95	4,80	1,34	*820*	1,14	3
1800	525	60	**PSP180052**	26,30	4,80	1,16	*675*	1,21	3
1800	625	60	**PSP180062**	30,42	5,46	1,34	*818*	1,19	3
1800	775	60	**PSP180077**	36,60	6,45	1,61	*1036*	1,16	3
2000	525	60	**PSP200052**	29,45	5,55	1,29	*742*	1,19	3
2000	625	60	**PSP200062**	34,01	6,21	1,49	*878*	1,18	3
2000	775	60	**PSP200077**	40,85	7,20	1,79	*1080*	1,17	3

Installationsbeispiel mit Fernregelung (barrierefrei) mit Zubehörartikeln von BEMM

Unterputzinstallation mit Stellantrieb und Raumthermostat (Kabelverbindung)

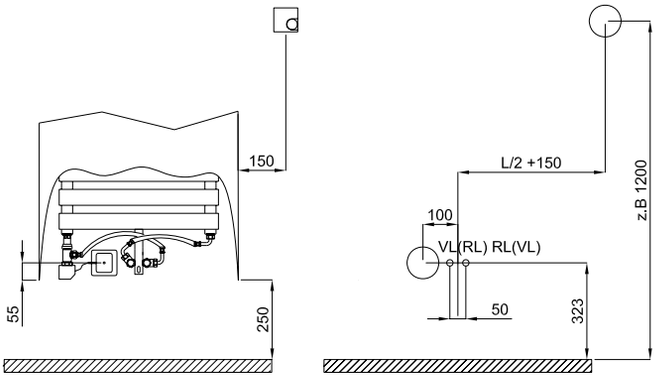

Der optimale Anschlussabstand vom Fußboden ist ca. 325 mm (entspricht ca. 250 mm Abstand zur Unterkante des Heizkörpers)!

Verwendete Thermostate oder Stellantriebe dürfen maximal einen Durchmesser von D = 50 mm haben!
Empfehlung:
Thermostat oder Stellantrieb von BEMM (Seite 456).

Elektroanschlüsse für Heizstab und LED-Hinterleuchtung

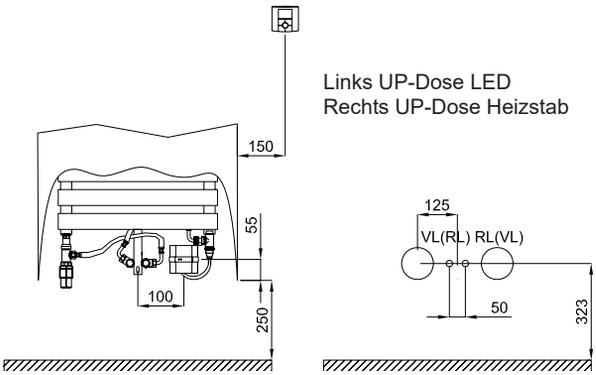

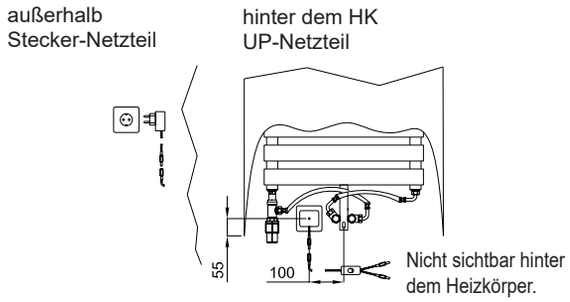

Für eine barrierefreie Installation empfiehlt es sich, den UP-Anschluss für die LED-Hinterleuchtung extern über einen Schalter (beispielsweise aus dem Schalterprogramm der Hauselektrik) ein- und auszuschalten, da der serienmäßig mitgelieferte Schalter unten hinter der Front platziert ist.

Abb. Plawa SPA Pur 1800 x 625 mm im Farbton Samtschwarz mit brauntouch (Nr. YS), mit Thermostat Puro, optional mit LED-Hinterleuchtung.

Plawa SPA Pur E Elektro-Badwärmer

Produktprogramm, Wärmeleistungen, Preise

H Bau-höhe mm	L Bau-länge mm	Bautyp Art.-Nr. 1)	Preise (PG 25) Oberflächengruppen 2) SW €/Stück	NF €/Stück	EF €/Stück	CR €/Stück	Dazu max. Heizstab 3) *Watt*
1500	525	**PSP150052__EM**	**1508,73**	**1763,75**	**1928,06**	---	*400*
1500	625	**PSP150062__EM**	**1568,17**	**1823,19**	**1987,50**	---	*600*
1500	775	**PSP150077__EM**	**1657,32**	**1912,34**	**2076,65**	---	*700*
1800	525	**PSP180052__EM**	**1654,37**	**1939,27**	**2103,58**	---	*600*
1800	625	**PSP180062__EM**	**1728,66**	**2013,56**	**2177,87**	---	*700*
1800	775	**PSP180077__EM**	**1832,67**	**2117,57**	**2281,88**	---	*700*
2000	525	**PSP200052__EM**	**1698,96**	**1983,86**	**2148,17**	---	*700*
2000	625	**PSP200062__EM**	**1788,09**	**2072,99**	**2237,30**	---	*700*
2000	775	**PSP200077__EM**	**1906,97**	**2191,87**	**2356,18**	---	*1000 *)*

1) Bitte um 2 Buchstaben „SW“ für Standardfarbton „Weiß 9016“ oder 2 Buchstaben aus Farbpalette auf hinterer, innerer Umschlagseite ergänzen.
2) Erläuterung der Oberflächengruppen letzte Seite.
3) Der zeilenweise zugeordnete Elektroheizstab muss zusätzlich zu dem vorbereiteten E-Heizkörper bestellt werden. Nicht größer wählen, Ausführungsvarianten mit Beschreibung, Art.-Nr. und Preisen siehe Seiten „Elektrozubehör“.
Die Dauerleistung beträgt ca. 80 % der Normwärmeleistung (75/65/20°C), siehe auch „Allgemeine Hinweise“.
*) Bei Verwendung des Medientemperaturreglers ZENEL 1.200 W möglich.
Rot gedruckte Preise (Bautypen) aus Werkslagervorrat.

Badwärmer und Elektroheizstab werden getrennt angeliefert. Einfache Komplettierung auf der Baustelle gemäß Montageanleitung.

Entspricht den Richtlinien der gesetzlichen Unfall-Versicherer (GUV).

Ausschreibungstext der gewählten Elektroheizstab-Serie ist hinzuzufügen, siehe Seiten „Elektrozubehör“.

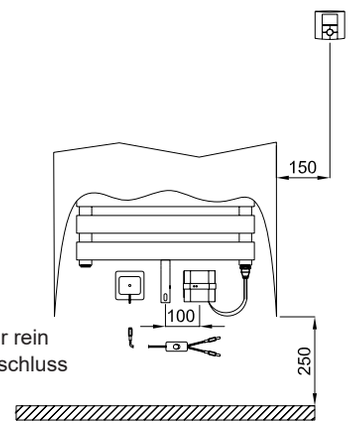

Prinzipskizze für rein elektrischen Anschluss mit ZEPELK

Ausschreibungstext Elektrobetrieb

BEMM Plawa SPA Pur, Top-Bad/Raumwärmer vertikal, Serie PSP-E, vorbereitet für reinen Elektrobetrieb bei Ausstattung mit einem der lieferbaren Elektroheizstäbe, für die Erwärmung von Handtüchern und Textilien und zur Raumerwärmung, mit planer Front, 3 Öffnungen im Einklang mit den kantigen Seitenlinien zur Handtuchablage und seitlichen Schatten (Licht)fugen. Grundkörper ohne Konvektionslamellen in geschweißter Ausführung aus vertikalen Rundrohren 35 mm und horizontal angeordneten Flachprofilrohren 50 x 10 mm, pulverbeschichtet. Die Seiten der Front sind im 60° Winkel nach innen gestellt und lassen eine Fuge zur Wand für Schatten oder Licht frei. Die Seiten haben einen verdeckten Falz zur Aufnahme der optional lieferbaren LED-Hinterleuchtung. Mit Wärmeträgerflüssigkeit vorgefüllt und wasserdicht verschlossen (Frostschutz bis - 15 °C).

Oberfläche umweltfreundlich, emmissionsfrei pulverbeschichtet DIN 55900 und bei ca. 180 Grd. C eingebrannt. Standardfarbton Weiß 9016, wahlweise andersfarbig gemäß BEMM-Farbpalette.

Serienmäßiges Zubehör: 1 Wandträger oben und 1 Abstandshalter unten, mit Schrauben und Dübeln.
Optional: LED-Hinterleuchtung als Design- und Orientierungslicht.

Plawa SPA Pur-E 1800 x 625 mm im Farbton Silbermetallic (Nr. SM), hier wahlweise mit Elektroheizstab Serie P mit Funk Raumregelung Komfort, ZEPELK10SW.

Plawa SPA Soft Top-Bad/Raumwärmer

Produktbeschreibung

Plawa SPA Soft 1800 x 600 mm im Farbton Braunbeige perlmatt (Nr. 2C), mit Thermostat Puro, optional mit LED-Hinterleuchtung.

Plawa SPA Soft mit praktischen Öffnungen für Handtücher.

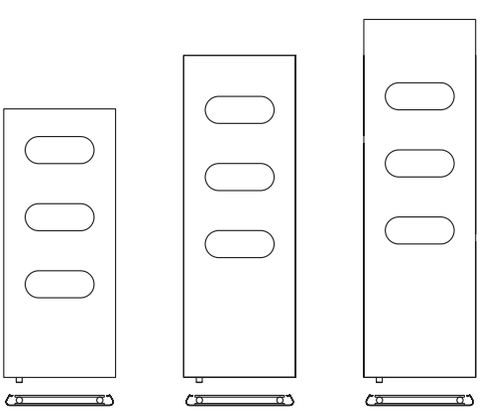

Ausschreibungstext Zentralheizungsbetrieb

BEMM Plawa SPA Soft, Top-Bad/Raumwärmer vertikal, Serie PSS, für den Zentralheizungsbetrieb (zusätzliche Ausstattung mit Elektroheizstab) mit planer Front, 3 Öffnungen im Einklang mit den halbrunden Seitenlinien zur Handtuchablage und seitlichen Schatten (Licht)fugen. Grundkörper ohne Konvektionslamellen in geschweißter Ausführung aus vertikalen Rundrohren 35 mm und horizontal angeordneten Flachprofilrohren 50 x 10 mm, pulverbeschichtet. Die halbrunden, softigen Seiten enden im 60° Winkel nach innen und lassen eine Fuge zur Wand für Schatten oder Licht frei. Die Seiten haben einen verdeckten Falz zur Aufnahme der optional lieferbaren LED-Hinterleuchtung. Plane Front verblendet harmonisch die komplette Ventilgarnitur für Mittenanschluss DN 15 (1/2“) x 50 mm. Lediglich der Bedienknauf des optionalen Thermostaten ist sichtbar.

Oberfläche umweltfreundlich, emmissionsfrei pulverbeschichtet DIN 55900 und bei ca. 180 Grd. C eingebrannt. Standardfarbton Weiß 9016, wahlweise andersfarbig gemäß BEMM-Farbpalette.

Serienmäßiges Zubehör: Anschlussgarnitur bestehend aus Ventil mit Verschraubung DN15 (1/2“) und absperrbaren Eckverschraubungen DN15 (1/2“) mit AG DN20 (3/4“) Eurokonus für Rohranschluss mittels Klemmringverschraubung, flexiblen Anschlussleitungen, 1 Doppelnippel DN15 (1/2“), 1 Entlüftungsventil DN15 (1/2“),1 Wandträger oben und 1 Abhebesicherung unten, mit Schrauben und Dübeln.

Optional: LED-Hinterleuchtung als Design- und Orientierungslicht.

Entspricht den Richtlinien der gesetzlichen Unfall-Versicherer (GUV), *Wärmeleistungen Φ_S nach DIN EN 442-2.*
CE-Leistungserklärung nach EU-BauPVo. CE

Heizmedium Wasser:	max. zul. Betriebstemperatur	100 °C
	max. zul. Betriebsüberdruck	6 bar

Wahlweise Feuchtraumausführung galvanisch verzinkter Grundkörper und Frontplatte mit zusätzlicher Korrosionsschutzbeschichtung (GZ) unter der Deckpulverbeschichtung:
Feuchtraum geeignete Ausführung, Korrosions-geschützt gegen Spritzwasser.

Die speziellen Vorteile

- Puristisches und gleichzeitig organisches Design
- Plane Front mit Aufnahmeöffnungen für Textilien/Handtücher
- Organische Anmutung durch halbrunde Seitenlinien
- Schattenfuge für „schwebenden“ Eindruck, optional Lichtfuge.
- Anschlüsse, Ventile und Bestigungen verdeckt
- Hoher Anteil Strahlungswärme
- Mittenanschluss DN15 (1/2“) x 50 mm
- Optional mit LED Hinterleuchtung.

Vario-Komponenten

• Elektrobetrieb bivalent (mit E-Stab)	ja	Folgeseiten
• Raumteiler-Sonderzubehör	nein	
• Vergrößerter Wandabstand	nein	
• Barrierefrei-Wandbefestigungen	nein	
• Handtucharme	nein	
• Barrierefreie Installation der Bedienung	ja	Folgeseiten
• LED-Hinterleuchtung	ja	Folgeseiten

Spezialausführungen

• Austausch-Ausführung	nein	
• Sonderanschlüsse seitlich nach Maß	nein	
• Elektro-Badheizkörper, monovalent	ja	Folgeseiten
• Galv. verzinkt und Korrosionsschutzbeschichtung	ja	Folgeseiten
• Umbauset u.a. für Einrohrheizung	nein	

Plawa SPA Soft

Produktprogramm, Wärmeleistungen, Preise

BEMM

H Bau-höhe mm	L Bau-länge mm	Bautyp Art.-Nr. [1]	Wärmeleistungen 75/65/ 20°C Watt	70/55/ 20°C Watt	70/55/ 24°C Watt	55/45/ 20°C Watt	55/45/ 24°C Watt	max. Heizstab Watt [2]	Preise (PG 25) Oberflächengruppe [3] SW €/Stück	NF €/Stück	EF €/Stück	Mehrpr. GZ [5] €/Stück
1500 [4]	500	**PSS150050__3M**	*534*	*438*	*389*	*292*	*246*	400	**1188,60**	**1443,62**	**1607,93**	**513,47**
1500 [4]	600	**PSS150060__3M**	*647*	*532*	*473*	*356*	*300*	600	**1248,04**	**1503,06**	**1667,37**	**539,15**
1500 [4]	750	**PSS150075__3M**	*820*	*676*	*602*	*455*	*385*	700	**1337,19**	**1592,21**	**1756,52**	**577,66**
1800	500	**PSS180050__3M**	*675*	*550*	*487*	*362*	*303*	600	**1277,75**	**1562,65**	**1726,96**	**551,98**
1800	600	**PSS180060__3M**	*818*	*669*	*593*	*443*	*372*	700	**1352,04**	**1636,94**	**1801,25**	**584,10**
1800	750	**PSS180075__3M**	*1036*	*852*	*758*	*570*	*482*	700	**1456,05**	**1740,95**	**1905,26**	**629,01**
2000	500	**PSS200050__3M**	*742*	*606*	*537*	*401*	*337*	700	**1322,34**	**1607,24**	**1771,55**	**571,23**
2000	600	**PSS200060__3M**	*878*	*718*	*637*	*477*	*401*	700	**1411,47**	**1696,37**	**1860,68**	**609,75**
2000	750	**PSS200075__3M**	*1080*	*886*	*787*	*591*	*498*	1000	**1530,35**	**1815,25**	**1979,56**	**661,09**
Thermostat (Beschreibung auf Seiten Ventile/Thermostate)								**(PG 54)**	**CR** €/Stück	**EV** €/Stück		
Optionale Komponente, gesondert zu bestellen												
---	---	**ZVXTO__**	Thermostat Puro						**40,93**	**53,57**		
Stellantrieb und Raumthermostat (Beschreibung auf Seite Zubehör)								**(PG 54)**	**Weiss** €/Stück			
Optionale Komponente, gesondert zu bestellen												
---	---	**ZEXTSA22C230SW**	Elektrischer Stellantrieb 22C, 230 VAC						**73,98**			
---	---	**ZEXRTS230SW**	Raumthermostat, 230 VAC						**67,70**			
Thermostat Testa (Beschreibung auf Seiten Ventile/Thermostate)								**(PG 54)**	**K1** €/Stück			
Optionale Komponente, gesondert zu bestellen												
---	---	**ZVXTTK1**	Thermostat Testa schwarz samtmatt						**158,00**			
Hinterleuchtung 2700 K (warmweiss), **4000 K** (neutralweiß) **und Anschlusssets**								**(PG 25)**	€/Stück			
Optionale Komponente, gesondert zu bestellen												
3000	---	**PZH150WW**	LED-Hinterleuchtung warmweiß, 2x1500 mm						**321,35**			
3600	---	**PZH180WW**	LED-Hinterleuchtung warmweiß, 2x1800 mm						**367,98**			
4000	---	**PZH200WW**	LED-Hinterleuchtung warmweiß, 2x2000 mm						**406,00**			
3000	---	**PZH150NW**	LED-Hinterleuchtung neutralweiß, 2x1500 mm						**321,35**			
3600	---	**PZH180NW**	LED-Hinterleuchtung neutralweiß, 2x1800 mm						**367,98**			
4000	---	**PZH200NW**	LED-Hinterleuchtung neutralweiß, 2x2000 mm						**406,00**			
			Stromversorgung dazu									
---	---	**PZHSTN24**	Stecker-Netzteil 230 VAC/ 12 VDC, 24W						**44,02**			
---	---	**PZHUPN24**	UP-Netzteil-Set 230 VAC/ 12 VDC, 24W						**268,30**			

1) Für Farbton des Heizkörpers 10.-11. Stelle um 2 Buchstaben „SW“ für Standardfarbton „Weiß 9016“ oder 2 Buchstaben aus Farbpalette auf hinterer, innerer Umschlagseite ergänzen.
Für rein elektrische Ausführung die letzten zwei Stellen der Artikelnummer gegen „EM“ austauschen.

2) Nicht größer wählen, Ausführungsvarianten siehe Seiten „Elektrozubehör“, 6. Stelle der Art.-Nr. ergänzen. Geeignete Heizstäbe/Ausführungen ZEPELK, ZEPELO und ZEPELS. Für bivalenten Betrieb zus. Spezial T-Stück ZEST12.. erforderlich, siehe Seiten Elektrozubehör.
Die Dauerleistung beträgt ca. 80 % der Normwärmeleistung, siehe auch „Allgemeine Hinweise“.

3) Erläuterung der Oberflächengruppen letzte Seite.

4) Montage der Heizkörperoberkante über Augenhöhe, um den Einblick in die Konvektionsöffnung zu vermeiden.

5) Feuchtraum (Spritzwasser) geeignete Ausführung GZ, bestehend aus galvanisch verzinktem Grundkörper und Korrosionsschutz-beschichteter Front.
Artikelnummer am Ende von „PS...**3M**“ auf „PS...**3MGZ**“ ändern.
Rot gedruckte Bautypen (Preise) aus Werkslagervorrat.

Thermostat

Thermostat Puro, eleganter, schlanker Design-Heizkörperregler, mit eingebautem Flüssigkeitselement, mit verchromter Griffhülse. Bei ungünstigen Lichtverhältnissen bzw. für Sehbehinderte kann die Grundeinstellung „3“ durch die ertastbaren Einstellhilfen leicht wiedergefunden werden. Für Ventilanschluss M30 x 1,5, Maße 75x42x42 mm (BxHxT).
Minimalstellung: Nullstellung.

Thermostat Testa, eleganter, schlanker Design-Heizkörperregler, mit eingebautem Flüssigkeitselement, in Schwarz samtmatt. Für Ventilanschluss M30 x 1,5, Maße 70x39x39 mm (BxHxT).
Minimalstellung: Frostschutz.

Achtung, Thermostate anderer Hersteller dürfen einen max. Durchmesser von 50 mm nicht überschreiten.

Nicht im Lieferumfang enthalten.

Elektrozubehör

LED-Hinterleuchtung

Stecker-Netzteil STN

UP-Netzteil UPN

LED-Hinterleuchtung Warmweiss oder Neutralweiss, bestehend aus 2 LED-Streifen 2700 K (Warmweiß) oder 4000 K (Neutralweiß), 12 VDC, 4,8 W/m, IP55, mit 2x1500 bzw. 2x1800 bzw. 2x2000 mm Länge und Anschlusskabel (250-300 mm Länge) mit Cinch-Stecker, selbstklebend zur Montage rückseitig links und rechts in den hinteren vertikalen Falzen der Heizkörperfront. Schnur-Zwischenschalter mit Kabelenden/Y-Kabel mit Cinch-Kupplungen und Buchse D 5,5/d 2,1. 10 selbstklebenden Kabelhaltern zur Fixierung der Anschlusskabel unten rückseitig an Heizkörperfront. Nachrüstbar nur bei demontiertem Plawa. Niederspannung: selv save

Stecker-Netzteil 230 VAC/ 50Hz für 12 VDC / 24 W Betriebsspannung mit 1,5 m Anschlusskabel, IP54 und Gerätestecker D 5,5/d 2,1.

UP-Netzteil-Set zum Einbau in UP-Dose 230 VAC/ 50Hz für 12 VDC/24W Betriebsspannung, Gerätestecker 5,5/d 2,1, D 53mm /T 32 mm, sowie UP-Dose D 67mm /T 60 mm mit Kabelauslass und Rahmen (Kunststoff weiß) IP 23. Montage vor Installation des Heizkörpers.

Stromversorgung Schaltschrank (ohne Abbildung)**:**
Alternativ kann die Versorgung der LED Hinterleuchtung über ein bauseitiges, externes Netzteil mind. 12 VDC/20W im Schaltschrank erfolgen.

Raumthermostat 230V

Raumthermostat 230V, passend zu Elektrischen Stellantrieben (2-Punkt) stromlos geschlossen (NC), 230 VAC/50 Hz, 5-30 °C, zur Montage auf die Wand (UP-Dose). Gehäuse weiß, Maße 75x75x27 mm (BxHxT).

Elektrischer Stellantrieb 22CX

Empfohlen für Plawa sowie Arte-Designer-Heizkörper mit verdeckten Anschlüssen (max. Kopfmaß 42 mm).

Elektrischer Stellantrieb 22CX, passend zu Thermostatanschluss M30x1,5 mm, 230 VAC/50 -60Hz, durchschnittliche Leistungsaufnahme 1,8 W, IP54, 2-Punkt-Regler stromlos geschlossen (NC), 1,0 m Anschlusskabel, Gehäuse weiss. Stellantrieb in Kombination zusammen mit Raumthermostat 230V.

T-Stück DN 15

Spezial-T-Stück DN 15, 1/2i-1/2i-1/2a, Innendurchmesser 16 mm, für die Vormontage und/oder Vorbereitung für den senkrechten Einbau eines Elektroheizstabes im Heizkörper- Sammelrohr zusammen mit einem Vor- oder Rücklaufanschluss.

Plawa SPA Soft

Abmessungen, Technische Daten

Verwendete Thermostate oder Stellantriebe dürfen maximal einen Durchmesser von D = 50 mm haben!
Empfehlung: Thermostat oder Stellantrieb von BEMM.

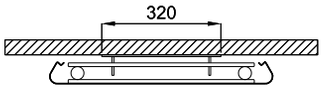

Plawa Soft Installationsbeispiele
mit Elektroheizstab und/oder elektrischen Stellantrieb

Weitere Installationsbeispiele (u.a. LED-Hinterleuchtung), siehe Seite 134.

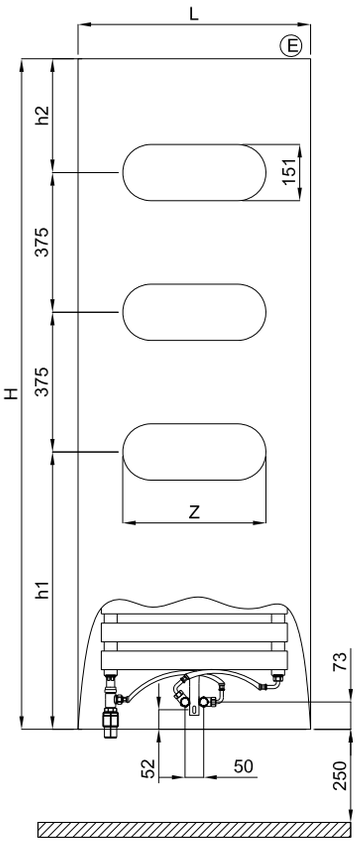

Anschlussabstand vom Fussboden mind. 250 mm. Der optimale Abstand beträgt 250+73 = 323 mm.

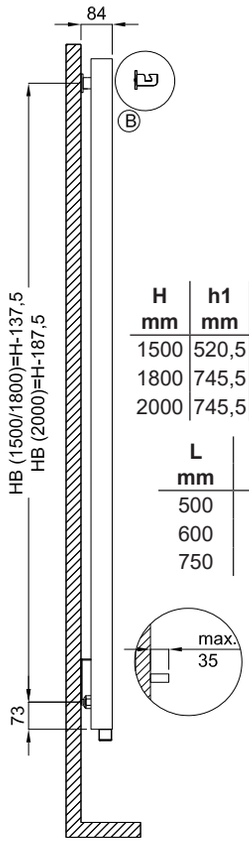

E Entlüftung

H mm	h1 mm	h2 mm
1500	520,5	229,5
1800	745,5	304,5
2000	745,5	504,5

L mm	Z mm
500	285
600	385
750	535

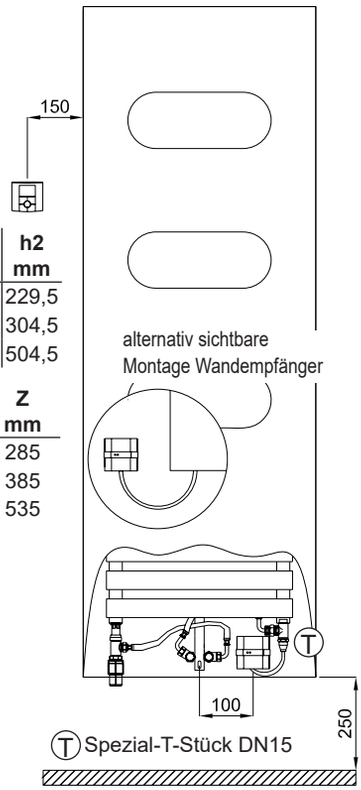

T Spezial-T-Stück DN15

Gezeichnet mit Elektroheizstab ZE-PELK_ _ und Thermostatkopf (Funkregler, siehe Plawa E); T-Stück S. 456

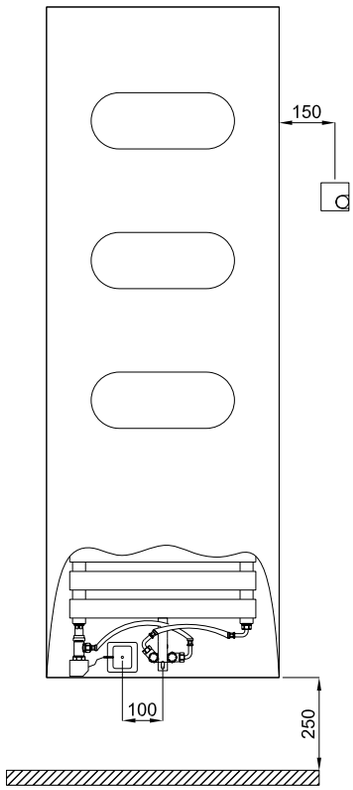

Gezeichnet Stellantrieb und Raumthermostat (barrierefreie Installation)

Anschlussmöglichkeiten

Wandträger B

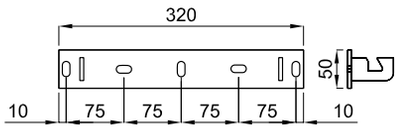

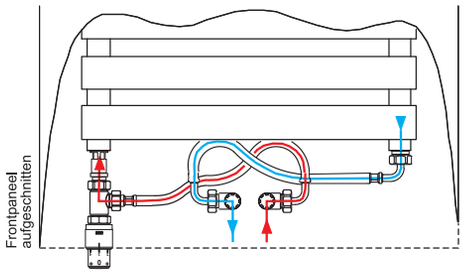

Technische Daten

H Bauhöhe mm	L Baulänge mm	T Bautiefe mm	Bautyp	Gewicht (leer) kg	Wasserinhalt l	Oberfläche m²	Φ 75/65/20 °C W	Exponent n	VDI 6036 Anford.-klasse erfüllt
1500	500	60	**PSS150050**	20,85	3,85	0,97	*534*	1,17	3
1500	600	60	**PSS150060**	24,09	4,23	1,12	*647*	1,16	3
1500	750	60	**PSS150075**	28,95	4,80	1,34	*820*	1,14	3
1800	500	60	**PSS180050**	26,30	4,80	1,16	*675*	1,21	3
1800	600	60	**PSS180060**	30,42	5,46	1,34	*818*	1,19	3
1800	750	60	**PSS180075**	36,60	6,45	1,61	*1036*	1,16	3
2000	500	60	**PSS200050**	29,45	5,55	1,29	*742*	1,19	3
2000	600	60	**PSS200060**	34,01	6,21	1,49	*878*	1,18	3
2000	750	60	**PSS200075**	40,85	7,20	1,79	*1080*	1,17	3

Installationsbeispiel mit Fernregelung (barrierefrei) mit Zubehörartikeln von BEMM

Unterputzinstallation mit Stellantrieb und Raumthermostat (Kabelverbindung)

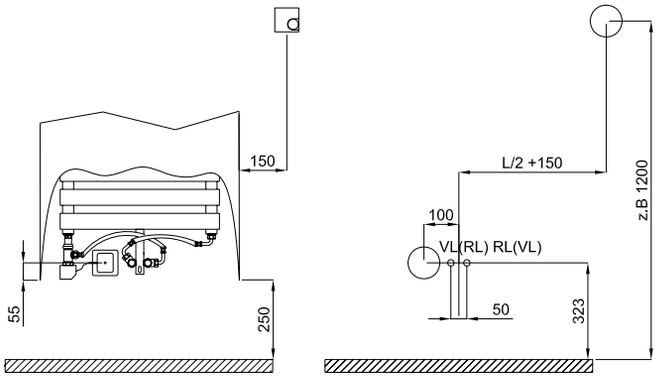

Der optimale Anschlussabstand vom Fußboden ist ca. 325 mm (entspricht ca. 250 mm Abstand zur Unterkante des Heizkörpers)!

Verwendete Thermostate oder Stellantriebe dürfen maximal einen Durchmesser von D = 50 mm haben!
Empfehlung:
Thermostat oder Stellantrieb von BEMM (Seite 456).

Elektroanschlüsse für Heizstab und LED-Hinterleuchtung

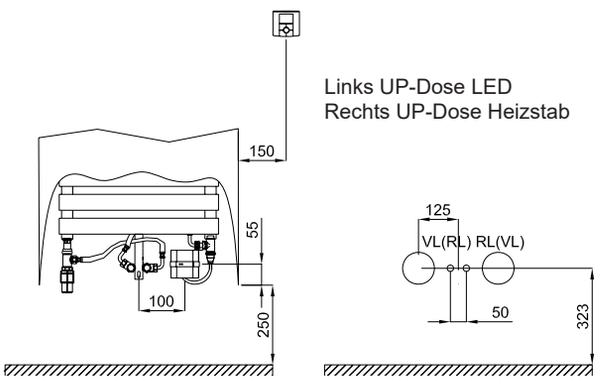

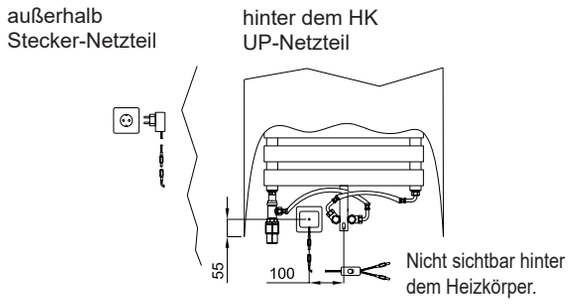

Für eine barrierefreie Installation empfiehlt es sich, den UP-Anschluss für die LED-Hinterleuchtung extern über einen Schalter (beispielsweise aus dem Schalterprogramm der Hauselektrik) ein- und auszuschalten, da der serienmäßig mitgelieferte Schalter unten hinter der Front platziert ist.

Abb.: Plawa SPA Soft 1800 x 600 mm im Farbton Weiß matt RAL 9016 (Nr. Y5), optional mit LED-Hinterleuchung und Thermostat Puro.

Plawa SPA Soft E Elektro-Badwärmer

Produktprogramm, Wärmeleistungen, Preise

H Bau-höhe mm	L Bau-länge mm	Bautyp Art.-Nr. [1]	Preise (PG 25) Oberflächengruppen [2] SW €/Stück	NF €/Stück	EF €/Stück	CR €/Stück	Dazu max. Heizstab [3] Watt
1500	500	**PSS150050__EM**	**1508,73**	**1763,75**	**1928,06**	---	*400*
1500	600	**PSS150060__EM**	**1568,17**	**1823,19**	**1987,50**	---	*600*
1500	750	**PSS150075__EM**	**1657,32**	**1912,34**	**2076,65**	---	*700*
1800	500	**PSS180050__EM**	**1654,37**	**1939,27**	**2103,58**	---	*600*
1800	600	**PSS180060__EM**	**1728,66**	**2013,56**	**2177,87**	---	*700*
1800	750	**PSS180075__EM**	**1832,67**	**2117,57**	**2281,88**	---	*700*
2000	500	**PSS200050__EM**	**1698,96**	**1983,86**	**2148,17**	---	*700*
2000	600	**PSS200060__EM**	**1788,09**	**2072,99**	**2237,30**	---	*700*
2000	750	**PSS200075__EM**	**1906,97**	**2191,87**	**2356,18**	---	*1000* [*]

1) Bitte um 2 Buchstaben „SW“ für Standardfarbton „Weiß 9016“ oder 2 Buchstaben aus Farbpalette auf hinterer, innerer Umschlagseite ergänzen.
2) Erläuterung der Oberflächengruppen letzte Seite.
3) Der zeilenweise zugeordnete Elektroheizstab muss zusätzlich zu dem vorbereiteten E-Heizkörper bestellt werden. Nicht größer wählen, Ausführungsvarianten mit Beschreibung, Art.-Nr. und Preisen siehe Seiten „Elektrozubehör“.
Die Dauerleistung beträgt ca. 80 % der Normwärmeleistung (75/65/20°C), siehe auch „Allgemeine Hinweise“.
*) Bei Verwendung des Medientemperaturreglers ZENEL 1.200 W möglich.
Rot gedruckte Preise (Bautypen) aus Werkslagervorrat.

Badwärmer und Elektroheizstab werden getrennt angeliefert. Einfache Komplettierung auf der Baustelle gemäß Montageanleitung.

Entspricht den Richtlinien der gesetzlichen Unfall-Versicherer (GUV).

Ausschreibungstext der gewählten Elektroheizstab-Serie ist hinzuzufügen, siehe Seiten „Elektrozubehör“.

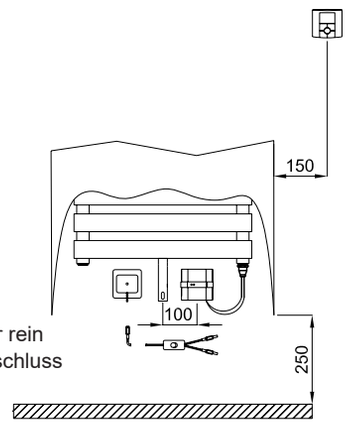

Prinzipskizze für rein elektrischen Anschluss mit ZEPELK

Ausschreibungstext Elektrobetrieb

BEMM Plawa SPA Soft, Top-Bad/Raumwärmer vertikal, Serie PSS-E, vorbereitet für reinen Elektrobetrieb bei Ausstattung mit einem der lieferbaren Elektroheizstäbe, für die Erwärmung von Handtüchern und Textilien und zur Raumerwärmung, mit planer Front, 3 Öffnungen im Einklang mit den halbrunden Seitenlinien zur Handtuchablage und seitlichen Schatten (Licht)fugen. Grundkörper ohne Konvektionslamellen in geschweißter Ausführung aus vertikalen Rundrohren 35 mm und horizontal angeordneten Flachprofilrohren 50 x 10 mm, pulverbeschichtet. Die halbrunden, softigen Seiten enden im 60° Winkel nach innen und lassen eine Fuge zur Wand für Schatten oder Licht frei. Die Seiten haben einen verdeckten Falz zur Aufnahme der optional lieferbaren LED-Hinterleuchtung. Mit Wärmeträgerflüssigkeit vorgefüllt und wasserdicht verschlossen (Frostschutz bis - 15 °C).

Oberfläche umweltfreundlich, emmissionsfrei pulverbeschichtet DIN 55900 und bei ca. 180 Grd. C eingebrannt. Standardfarbton Weiß 9016, wahlweise andersfarbig gemäß BEMM-Farbpalette.

Serienmäßiges Zubehör: 1 Wandträger oben und 1 Abstandshalter unten, mit Schrauben und Dübeln.
Optional: LED-Hinterleuchtung als Design- und Orientierungslicht.

Plawa SPA Soft-E 1800 x 600 mm im Farbton Weiß matt RAL 9016 (Nr. Y5), hier wahlweise mit Elektroheizstab Serie P mit Funk Raumregelung Komfort, ZEPELK10SW.