Plawa Purline Glas-Edition Top-Bad/Raumwärmer

Produktbeschreibung

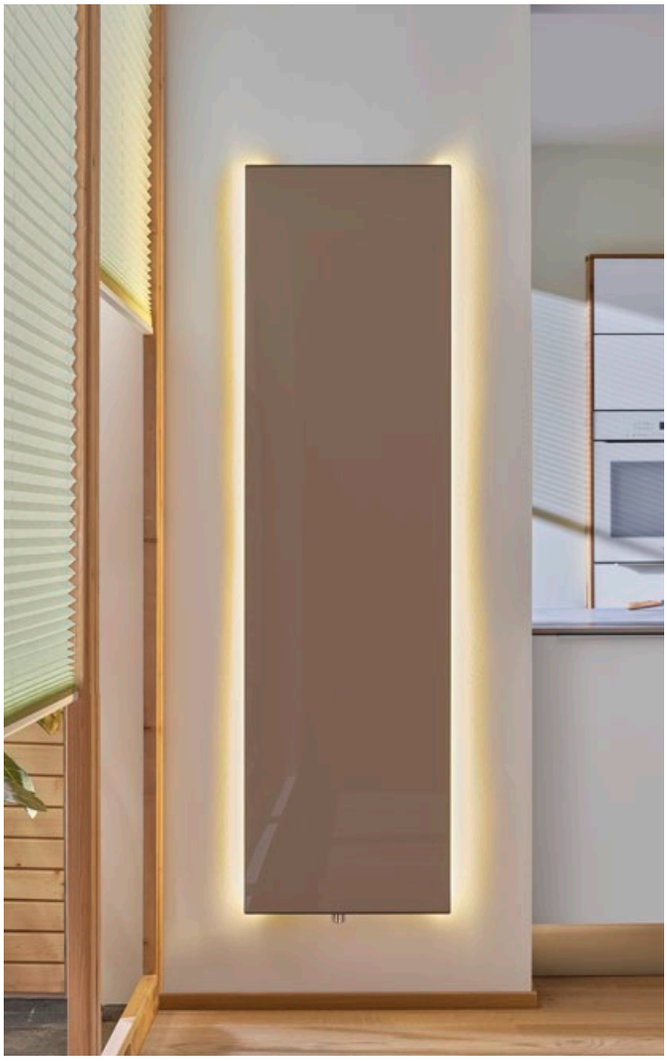

Plawa Purline Glas Edition 1800 x 495 mm im Heizkörper im Farbton Toffeemetallic (Nr. TM) mit Thermostat Puro und Front „Glas braun light brillant (Oberflächencode SBG)“ mit optionaler LED-Hinterleuchtung.

Plawa Purline Glas Edition - Seitenprofil.

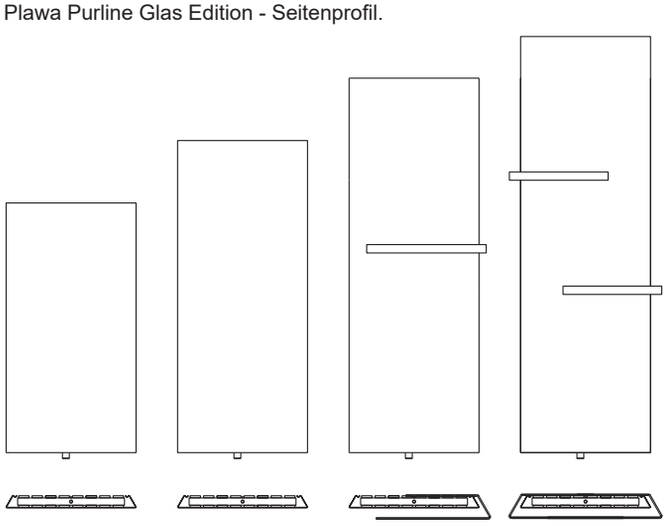

Ausschreibungstext Zentralheizungsbetrieb

BEMM Plawa Purline Glas-Edition, Plan-Bad/Raumwärmer vertikal, Serie PVG, für den Zentralheizungsbetrieb (zusätzliche Ausstattung mit Elektroheizstab) mit planer Front, feinen Seitenlinien und seitlichen Schatten(Licht)-fugen sowie aufgesetzter Glasfront (4 mm). Grundkörper ohne Konvektionslamellen in geschweißter Ausführung aus horizontalen Rundrohren 35 mm und zweireihig vertikal angeordneten Flachprofilrohren 50 x 10 mm, pulverbeschichtet. Die Seiten der Front sind im 60° Winkel nach innen gestellt und lassen eine Fuge zur Wand für Schatten oder Licht frei. Die Seiten haben einen verdeckten Falz zur Aufnahme der optional lieferbaren LED-Hinterleuchtung. Plane Front verblendet harmonisch die komplette Ventilgarnitur mit Mittenanschluss DN 15 (1/2“) x 50 mm für Vorlauf links oder rechts und Eck-Anschluss mit Eurokonus für Klemmringverschraubung, lediglich der Bedienknauf des optionalen Thermostaten ist sichtbar. Zusätzlicher Anschluss für Elektroheizstab DN 15 (1/2“) von unten links. Gebrauchsmuster Nr. 202011109465.4, Geschmacksmuster Nr. 001942178.

Oberfläche umweltfreundlich, emmissionsfrei pulverbeschichtet DIN 55900 und bei ca. 180 Grd. C eingebrannt. Standardfarbton Weiß 9016, wahlweise andersfarbig gemäß BEMM-Farbpalette. Zusätzlich aufgesetzte Glasscheibe in 4 verschiedenen Oberflächenausführungen.

Serienmäßiges Zubehör: Ventilgarnitur bestehend aus Thermostatventil voreinstellbar, Rücklaufverschraubung und Anschlussteilen, Entlüftungsstopfen DN8 (1/4“) und 1 Wandträger erfüllt AK 3 nach VDI 6036, mit Schrauben und Dübeln.

Optional: Handtucharm/e links/rechts für Einsatz in Küche und Bad.
Optional: LED-Hinterleuchtung als Design- und Orientierungslicht.

Entspricht den Richtlinien der gesetzlichen Unfall-Versicherer (GUV),
Wärmeleistungen Φ_S nach DIN EN 442-2.
CE-Leistungserklärung nach EU-BauPVo. CE

Heizmedium Wasser:	max. zul. Betriebstemperatur	100 °C
	max. zul. Betriebsüberdruck	6 bar

Die speziellen Vorteile

- Puristisches, zeitloses Design
- Völlig plane Front mit hinterschnittenen Seiten
- Filigrane Anmutung durch feine Seitenlinien
- Schattenfuge für „schwebenden“ Eindruck, optional Lichtfuge
- Anschlüsse, Ventile und Befestigungen verdeckt
- Mit Samtmatt-Exklusivfarbtönen ein optisches und haptisches Erlebnis
- Hoher Anteil Strahlungswärme
- Mittenanschluss DN15 (1/2“) x 50 mm
- Optional mit Handtucharm/en links/rechts lieferbar
- Optional mit LED Hinterleuchtung.

Vario-Komponenten

• Elektrobetrieb bivalent (mit E-Stab)	ja	Seite 452
• Raumteiler-Sonderzubehör	nein	
• Vergrößerter Wandabstand	ja	Folgeseiten
• Barrierefrei-Wandbefestigungen	nein	
• Handtucharme	ja	Folgeseiten
• Barrierefreie Installation der Bedienung	ja	Folgeseiten
• LED-Ambiente	ja	Folgeseiten

Spezialausführungen

• Austausch-Ausführung	nein	
• Sonderanschlüsse seitlich nach Maß	nein	
• Elektro-Badheizkörper, monovalent	ja	Folgeseiten
• Umbauset u.a. für Einrohrheizung	ja	Folgeseiten

Thermostat

Thermostat Puro, eleganter, schlanker Design-Heizkörperregler, mit eingebautem Flüssigkeitselement, mit verchromter Griffhülse. Bei ungünstigen Lichtverhältnissen bzw. für Sehbehinderte kann die Grundeinstellung „3“ durch die ertastbaren Einstellhilfen leicht wiedergefunden werden. Für Ventilanschluss M30 x 1,5, Maße 75x42x42 mm (BxHxT).
Minimalstellung: Nullstellung.

Thermostat Testa, eleganter, schlanker Design-Heizkörperregler, mit eingebautem Flüssigkeitselement, in Schwarz samtmatt. Für Ventilanschluss M30 x 1,5, Maße 70x39x39 mm (BxHxT).
Minimalstellung: Frostschutz.

Achtung, Thermostate anderer Hersteller dürfen einen max. Durchmesser von 50 mm nicht überschreiten.
Nicht im Lieferumfang enthalten.

Accessoires

Handtucharm Plawa Purline in Edelstahl, Befestigung links.

Handtucharm Plawa Purline, Zubehör zum seitlichen Überstreifen von Textilien, in beliebiger Anzahl und beliebiger Höhe links oder rechts positionierbar. In den Längen 475 und 575 mm, Höhe 40 mm und ca. 50 mm Tiefe von Vorderkante Heizkörper bis Außenkante Handtucharm. Montage vor Installation des Heizkörpers. Nachrüstbar nur bei demontierten Plawa.

Plawa Purline Glas Edition 1800 x 495 mm Heizkörper im Farbton Agave samtmatt (Nr. 9N) mit Thermostat Puro und Front „Glas weiß brillant (Oberflächencode SWG)“ sowie optional mit Handtucharm Purline in Edelstahl.

LED-Hinterleuchtung

LED-Hinterleuchtung Warmweiss oder Neutralweiss, bestehend aus 2 LED-Streifen 2700 K (Warmweiß) oder 4000 K (Neutralweiß), 12 VDC, 4,8 W/m, IP55, mit 2x1200 bzw. 2x1500 bzw. 2x1800 bzw. 2x2000 mm Länge und Anschlusskabel (250-300 mm Länge) mit Cinch-Stecker, selbstklebend zur Montage rückseitig links und rechts in den hinteren vertikalen Falzen der Heizkörperfront. Schnur-Zwischenschalter mit Kabelenden/Y-Kabel mit Cinch-Kupplungen und Buchse D 5,5/d 2,1. 10 selbstklebenden Kabelhaltern zur Fixierung der Anschlusskabel unten rückseitig an Heizkörperfront. Nachrüstbar nur bei demontiertem Plawa. Niederspannung: selv save

Stecker-Netzteil STN

Stecker-Netzteil 230 VAC/ 50Hz für 12 VDC / 24 W Betriebsspannung mit 1,5 m Anschlusskabel, IP54 und Gerätestecker D 5,5/d 2,1.

UP-Netzteil-Set zum Einbau in UP-Dose 230 VAC/ 50Hz für 12 VDC/24W Betriebsspannung, Gerätestecker 5,5/d 2,1, D 53mm /T 32 mm, sowie UP-Dose D 67mm /T 60 mm mit Kabelauslass und Rahmen (Kunststoff weiß) IP 23. Montage vor Installation des Heizkörpers.

UP-Netzteil UPN

Stromversorgung Schaltschrank (ohne Abbildung)**:**
Alternativ kann die Versorgung der LED Hinterleuchtung über ein bauseitiges, externes Netzteil mind. 12 VDC/20W im Schaltschrank erfolgen.

Raumthermostat 230V

Raumthermostat 230V, passend zu Elektrischen Stellantrieben (2-Punkt) stromlos geschlossen (NC), 230 VAC/50 Hz, 5-30 °C, zur Montage auf die Wand (UP-Dose). Gehäuse weiß, Maße 75x75x27 mm (BxHxT).

Elektrischer Stellantrieb 22CX

Empfohlen für Plawa sowie Arte-Designer-Heizkörper mit verdeckten Anschlüssen (max. Kopfmaß 42 mm).

Elektrischer Stellantrieb 22CX, passend zu Thermostatanschluss M30x1,5 mm, 230 VAC/50 -60Hz, durchschnittliche Leistungsaufnahme 1,8 W, IP54, 2-Punkt-Regler stromlos geschlossen (NC), 1,0 m Anschlusskabel, Gehäuse weiss. Stellantrieb in Kombination zusammen mit Raumthermostat 230V.

Plawa Purline Glas Edition Grundheizkörper/Korpus im Farbton Toffeemetallic (Nr. TM) mit Glas-Front „braun light, brillant“ (Nr. SBG) sowie optional 2 Handtucharme im Farbton Schwarz samtmatt (Nr. K1) und LED-Hinterleuchtung. Optionaler Thermostat Testa in schwarz samtmatt (hier kaum sichtbar).

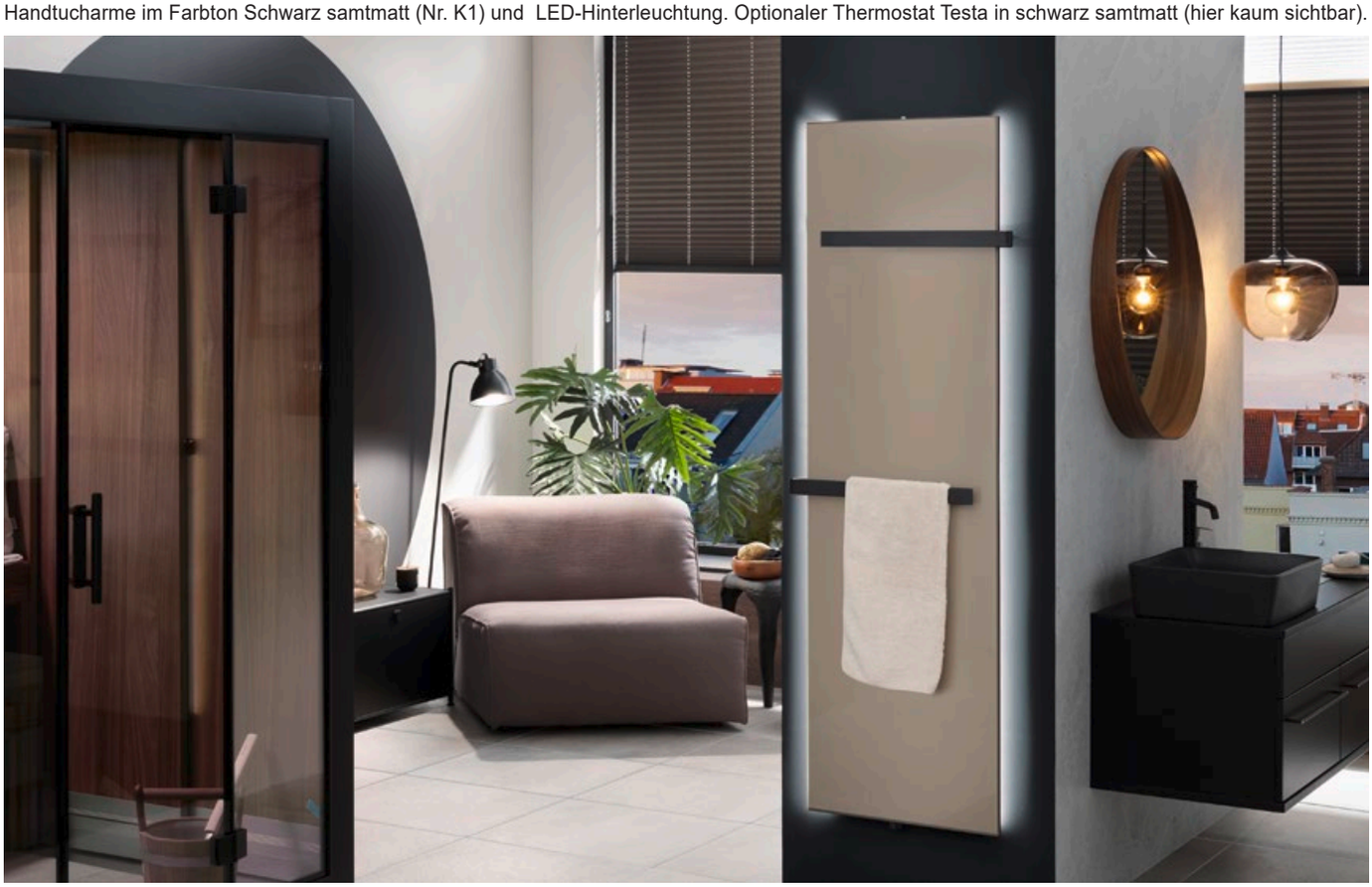

Plawa Purline Glas-Edition

Glasfronten Produktprogramm, Wärmeleistungen, Preise

H Bau-höhe mm	L Bau-länge mm	Bautyp Art.-Nr. [1]	Wärmeleistungen 75/65/ 20°C Watt	70/55/ 20°C Watt	70/55/ 24°C Watt	55/45/ 20°C Watt	55/45/ 24°C Watt	max. Heizstab Watt [2]	Preise (PG 25) Front Oberflächengruppe [3] Spiegel €/Stück	Glas €/Stück	Glas geätzt €/Stück
1200 [4]	495	**PVG120049 _ _3_ _ _**	*760*	*617*	*544*	*402*	*336*	700	**1430,27**	**1430,27**	**1589,19**
1200 [4]	625	**PVG120062 _ _3_ _ _**	*980*	*794*	*701*	*517*	*431*	1000	**1603,65**	**1603,65**	**1762,56**
1200 [4]	755	**PVG120075 _ _3_ _ _**	*1205*	*976*	*861*	*634*	*528*	1200	**1777,02**	**1777,02**	**1935,94**
1500 [4]	495	**PVG150049 _ _3_ _ _**	*919*	*746*	*658*	*486*	*406*	1000	**1574,74**	**1574,74**	**1733,66**
1500 [4]	625	**PVG150062 _ _3_ _ _**	*1184*	*960*	*847*	*624*	*521*	1200	**1733,66**	**1733,66**	**1892,59**
1500 [4]	755	**PVG150075 _ _3_ _ _**	*1457*	*1180*	*1040*	*766*	*639*	1200	**1921,48**	**1921,48**	**2080,41**
1800	495	**PVG180049 _ _3_ _ _**	*1078*	*875*	*772*	*570*	*476*	1200	**1719,20**	**1719,20**	**1878,13**
1800	625	**PVG180062 _ _3_ _ _**	*1388*	*1125*	*993*	*732*	*611*	1200	**1863,71**	**1863,71**	**2022,62**
1800	755	**PVG180075 _ _3_ _ _**	*1709*	*1384*	*1220*	*899*	*750*	1200	**2065,95**	**2065,95**	**2224,89**
2000	495	**PVG200049 _ _3_ _ _**	*1182*	*959*	*847*	*625*	*522*	1200	**1834,80**	**1834,80**	**1993,72**
2000	625	**PVG200062 _ _3_ _ _**	*1523*	*1234*	*1089*	*803*	*670*	1200	**1979,26**	**1979,26**	**2138,19**
2000	755	**PVG200075 _ _3_ _ _**	*1874*	*1518*	*1338*	*986*	*822*	1200	**2210,43**	**2210,43**	**2369,35**

Plawa Handtucharm (für alle Heizkörpergrößen) Optionale Komponente, gesondert zu bestellen				(PG 25)	SW €/Stück	NF / EF €/Stück	CR €/Stück	EV €/Stück
40	475	**PZPHTA047 _ _**	Plawa Handtucharm Purline 475		**157,58**	**210,09**	**293,10**	**262,63**
40	575	**PZPHTA057 _ _**	Plawa Handtucharm Purline 575		**166,34**	**218,89**	**301,25**	**271,43**

Thermostat Puro (Beschreibung auf Seiten Ventile/Thermostate) Optionale Komponente, gesondert zu bestellen				(PG 54)	CR €/Stück	EV €/Stück
---	---	**ZVXTO _ _**	Thermostat Puro		**40,93**	**53,57**

Thermostat Testa (Beschreibung auf Seiten Ventile/Thermostate) Optionale Komponente, gesondert zu bestellen				(PG 54)	K1 €/Stück
---	---	**ZVXTTK1**	Thermostat Testa schwarz samtmatt		**158,00**

Stellantrieb und Raumthermostat (Beschreibung auf Seiten Elektrozubehör) Optionale Komponente, gesondert zu bestellen				(PG 54)	Weiss €/Stück
---	---	**ZEXTSA22C230SW**	Elektrischer Stellantrieb 22C, 230 VAC		**73,98**
---	---	**ZEXRTS230SW**	Raumthermostat, 230 VAC		**67,70**

Hinterleuchtung 2700 K (warmweiss), **4000 K** (neutralweiß) **und Anschlusssets** Optionale Komponente, gesondert zu bestellen				(PG 25)	€/Stück
2400	---	**PZH120WW**	LED-Hinterleuchtung warmweiß, 2x1200 mm		**274,67**
3000	---	**PZH150WW**	LED-Hinterleuchtung warmweiß, 2x1500 mm		**321,35**
3600	---	**PZH180WW**	LED-Hinterleuchtung warmweiß, 2x1800 mm		**367,98**
4000	---	**PZH200WW**	LED-Hinterleuchtung warmweiß, 2x2000 mm		**406,00**
2400	---	**PZH120NW**	LED-Hinterleuchtung neutralweiß, 2x1200 mm		**274,67**
3000	---	**PZH150NW**	LED-Hinterleuchtung neutralweiß, 2x1500 mm		**321,35**
3600	---	**PZH180NW**	LED-Hinterleuchtung neutralweiß, 2x1800 mm		**367,98**
4000	---	**PZH200NW**	LED-Hinterleuchtung neutralweiß, 2x2000 mm		**406,00**
			Stromversorgung dazu		
---	---	**PZHSTN24**	Stecker-Netzteil 230 VAC/ 12 VDC, 24W		**44,02**
---	---	**PZHUPN24**	UP-Netzteil-Set 230 VAC/ 12 VDC, 24W		**268,30**

1) Für Farbton des seitlich und hinter der Glasfront 10.-11. Stelle um 2 Buchstaben „SW“ für Standardfarbton „Weiß 9016“ oder 2 Buchstaben aus Farbpalette auf hinterer, innerer Umschlagseite ergänzen.
Für die Ausführung der Glasfront, die letzten 3 Stellen um Oberflächencode gemäß Tabelle auf dieser Seite ergänzen.

2) Nicht größer wählen, Ausführungsvarianten siehe Seiten „Elektrozubehör“, 6. Stelle der Art.-Nr. ergänzen. Geeignete Heizstäbe/Ausführungen ZEPELK, ZEPELO und ZEPELS. Die Dauerleistung beträgt ca. 80 % der Normwärmeleistung, siehe auch „Allgemeine Hinweise“.

3) Erläuterung der Oberflächengruppen siehe Folgeseiten.

4) Montage der Heizkörperoberkante über Augenhöhe, um den Einblick in die Konvektionsöffnung zu vermeiden.
Rot gedruckte Bautypen (Preise) aus Werkslagervorrat.

Plawa Purline Glas Edition mit 9 stylischen und praktischen Fronten aus Glas.

Front/Oberfläche	Glanzgrad	Oberflächencode
Spiegel	brillant	SPK
Glas weiß	brillant	SWG
Glas beige light	brillant	SEG
Glas braun light	brillant	SBG
Glas graumetallic	brillant	SGG
Glas blaugrau	brillant	SUG
Glas rot	brillant	SRG
Glas schwarz	brillant	SCG
Glas geätzt matt schwarz	samtrau	SCM

Die Fronten können mit jeder/jedem Ausführung/Farbton des eigentlichen Heizkörpers beliebig kombiniert werden.
Ausführung Glas geätzt matt schwarz auch geeignet als Kreidetafel (Hinweis: Nur abwaschbare Tafelkreise verwenden und an unauffälliger Stelle testen).

Bestellhinweise

- Der Farbton des Heizkörpers (10.-11. Stelle der Artikelnummer) bezeichnet den Farbton der Frontplatte aus Stahl hinter der Glasplatte, welche nur an den Seiten sichtbar ist.
- Die Ausführung der Glasplatte (Glasfront) wird über die 13.-15. Stelle der Artikelnummer definiert.

Plawa Purline Glas-Edition

Abmessungen, Technische Daten

Verwendete Thermostate oder Stellantriebe dürfen maximal einen Durchmesser von D = 50 mm haben!
Empfehlung: Thermostat oder Stellantrieb von BEMM.

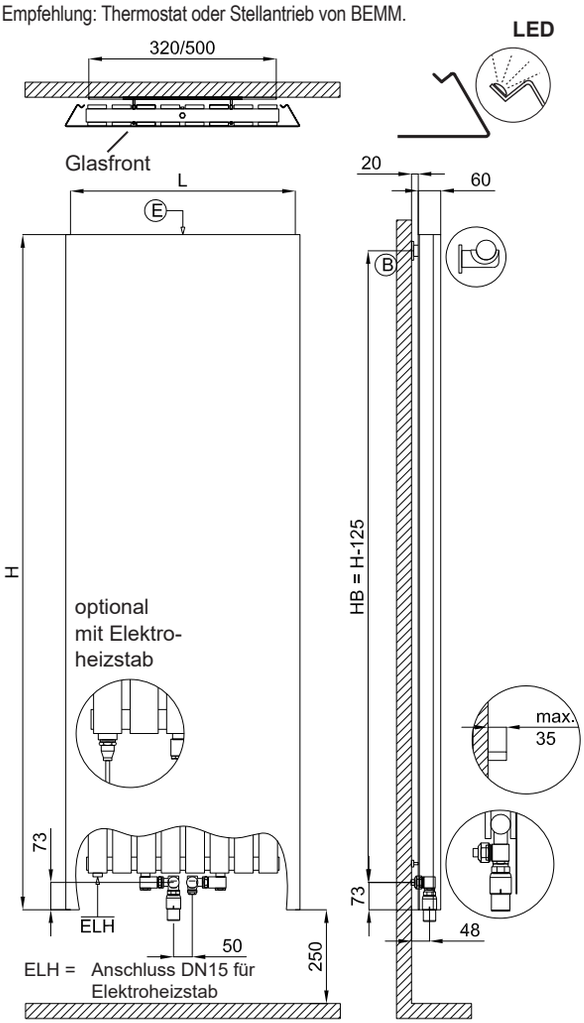

Anschlussabstand vom Fussboden mind. 250 mm. Der optimale Abstand beträgt 250+73 = 323 mm.

Ⓔ Entlüftung

Plawa Purline Installationsbeispiele
mit Handtucharm/en (optional, Anzahl und Position beliebig wählbar)
mit Elektroheizstab und/oder elektrischen Stellantrieb

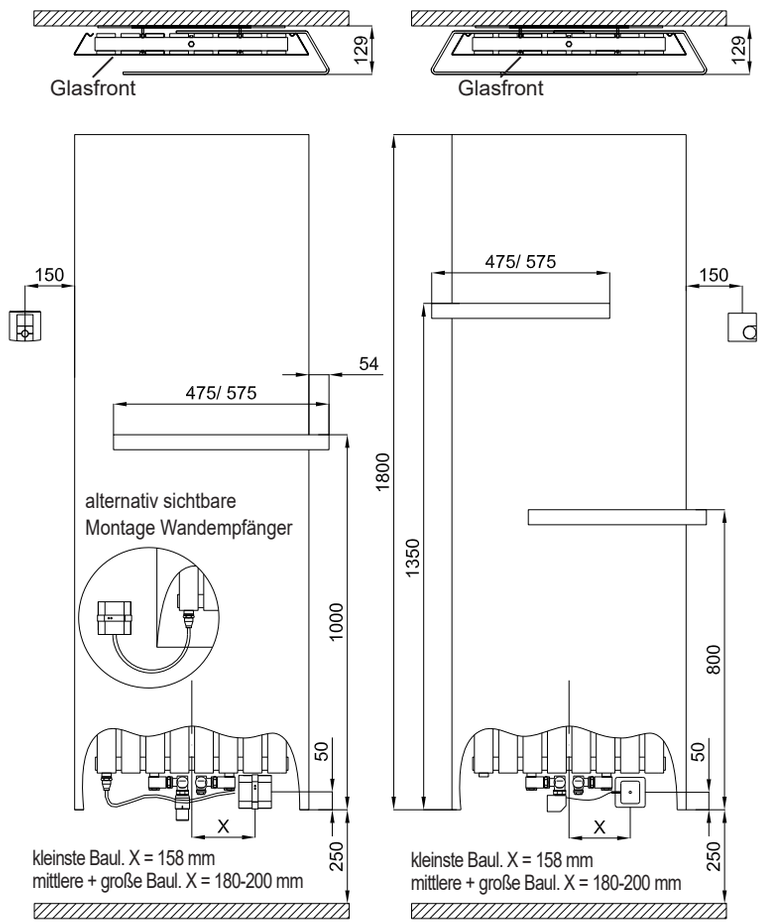

Gezeichnet mit Elektroheizstab ZE-PELK_ _ und Thermostatkopf (Funkregler, siehe Plawa E)

Gezeichnet Stellantrieb und Raumthermostat (barrierefreie Installation)

Wandträger Ⓑ siehe Folgeseite

Anschlussmöglichkeiten

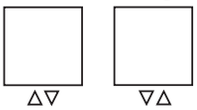

Technische Daten

H Bau-höhe mm	L Bau-länge mm	T Bau-tiefe mm	Bautyp	Gewicht (leer) kg	Wasser-inhalt l	Ober-fläche m²	*Φ 75/65/20 °C* *W*	Expo-nent n	VDI 6036 Anford.-klasse erfüllt
1200	495	60	**PVG120049**	34,28	6,60	0,74	*760*	1,23	3
1200	625	60	**PVG120062**	43,71	8,80	0,90	*980*	1,24	3
1200	755	60	**PVG120075**	53,13	11,00	1,05	*1205*	1,24	3
1500	495	60	**PVG150049**	42,87	7,50	0,92	*919*	1,23	3
1500	625	60	**PVG150062**	54,65	10,00	1,12	*1184*	1,24	3
1500	755	60	**PVG150075**	66,42	12,50	1,31	*1457*	1,24	3
1800	495	60	**PVG180049**	51,44	8,88	1,11	*1078*	1,23	3
1800	625	60	**PVG180062**	65,58	11,84	1,34	*1388*	1,24	3
1800	755	60	**PVG180075**	79,72	14,80	1,58	*1709*	1,24	3
2000	495	60	**PVG200049**	57,16	9,78	1,23	*1182*	1,23	3
2000	625	60	**PVG200062**	72,87	13,04	1,49	*1523*	1,24	3
2000	755	60	**PVG200075**	88,58	16,30	1,75	*1874*	1,24	3

Installationsbeispiel mit Fernregelung (barrierefrei) mit Zubehörartikeln von BEMM

Unterputzinstallation mit Stellantrieb und Raumthermostat (Kabelverbindung)

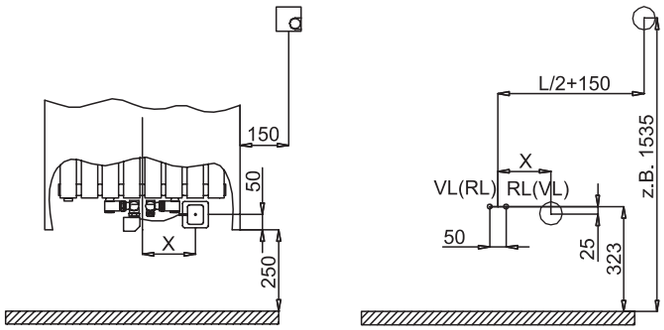

Der optimale Anschlussabstand vom Fußboden ist ca. 323 mm (entspricht ca. 250 mm Abstand zur Unterkante des Heizkörpers)!

Verwendete Thermostate oder Stellantriebe dürfen maximal einen Durchmesser von D = 50 mm haben!
Empfehlung:
Thermostat oder Stellantrieb von BEMM (Seite 456).

kleinste Baulänge: X = 158 mm
mittlere + große Baulänge: X = 180-200 mm

Elektroanschlüsse für Heizstab und LED-Hinterleuchtung

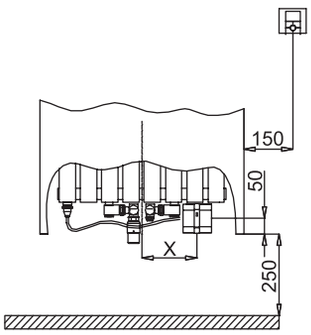

Links UP-Dose LED
Rechts UP-Dose Heizstab

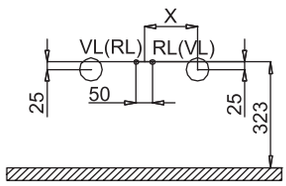

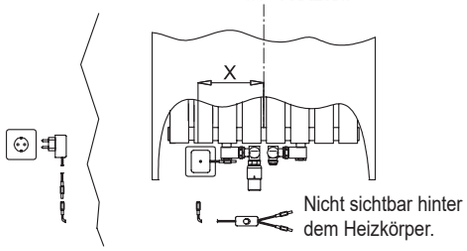

Für eine barrierefreie Installation empfiehlt es sich, den UP-Anschluss für die LED-Hinterleuchtung extern über einen Schalter (beispielsweise aus dem Schalterprogramm der Hauselektrik) ein- und auszuschalten, da der serienmäßig mitgelieferte Schalter unten hinter der Front platziert ist.

kleinste Baulänge: X = 158 mm
mittlere + große Baulänge: X = 180-200 mm

Serienmäßige Wandträger

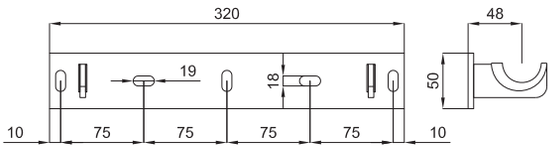

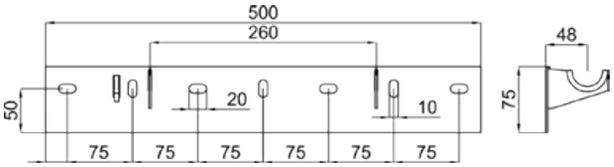

Plawa Glas		
Bauhöhe mm	Baulänge mm	Wandträger mm
1200, 1500	alle	320 x 50
1800	495,625	320 x 50
1800	755	500 x 75
2000	495	320 x 50
2000	625, 755	500 x 75

Plawa Purline Glas EK-M Elektrokomplett-Handtuchwärmer

Produktbeschreibung

Neu mit Oberflächen-temperatursteuerung

Plawa Purline Glas EK-M 1800 x 495 mm, Heizkörper im Farbton Schwarz samtmatt (Nr. K1) und Front „Glas blaugrau brillant (Oberflächencode SUG)“, optional 2 Handtucharme Purline im Farbton Schwarz samtmatt (Nr. K1) und LED-Hinterleuchtung.

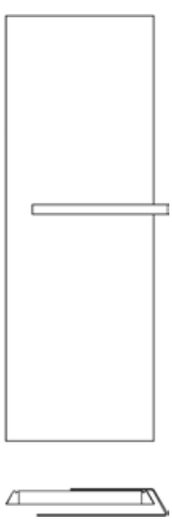

Ausschreibungstext

BEMM Plawa Purline Glas EK-M, Top-Elektrokomplett-Planheizwand vertikal, Serie PVG-EK-M, für rein elektrischen Betrieb, mit planer Front, feinen Seitenlinien und seitlichen Schatten(Licht)-fugen sowie aufgesetzter Glasfront (4 mm). Die Seiten der planen Front sind im 60° Winkel nach innen gestellt und lassen so eine Fuge zur Wand für Schatten oder Licht frei. Die Seiten haben einen verdeckten Falz zur Aufnahme der optional lieferbaren LED-Hinterleuchtung. Gebrauchsmuster Nr. 202011109465.4, Geschmacksmuster Nr. 001942178. Elektrischer Anschluss 230 V/ 50 Hz Klasse I, IP21, über ca. 1,0 m Anschlusskabel (Kabelenden abisoliert, Ausgang unten links).
Geprüft nach DIN EN 60335. CE

Oberfläche umweltfreundlich, emmissionsfrei pulverbeschichtet DIN 55900 und bei ca. 180 Grd. C eingebrannt. Standardfarbton Weiß 9016, wahlweise andersfarbig gemäß BEMM-Farbpalette. Zusätzlich aufgesetzte Glasscheibe in 9 verschiedenen Oberflächenausführungen

BEMM Plawa Purline Glas EK-M ist nicht mit Wärmeträgerflüssigkeit gefüllt. Die Erwärmung erfolgt schnell und energieeffizient durch eine elektrische doppelt isolierte Heizmatte, rückseitig verteilt über die Frontflächen.

Serienmäßiges Zubehör: 1 Wandträger erfüllt AK 3 nach VDI 6036, mit Schrauben und Dübeln sowie Aushebesicherung unten.

Optional: Handtucharm/e links/rechts für Einsatz in Küche und Bad.
Optional: LED-Hinterleuchtung als Design- und Orientierungslicht.

Auslieferzustand mit Oberflächentemperatursteuerung für wahlweise Temperatur und damit Energieeinsparung. Die Oberflächentemperatur wird von der Raumtemperatur bis zu max. ca. 75°C stufenlos eingestellt. Optionale Erweiterung zum Einzelraumheizgerät gemäß Ökodesignrichtlinie mit Ergänzung:

a) Funk-Nachrüstset Komfort (Folgeseite)
b) Funk-Nachrüstset Economy (Folgeseite), ergänzt um bauseitige Wochenzeitschaltuhr für die Ausschaltzeiten.
c) Durch bauseits ergänztes Smart-Home-System.

Diese Optionen sind zu einem beliebigen Zeitpunkt nachrüstbar.

Ausführung Leistungssteuerung (0 - 100 % der Heizleistung) zur Veränderung/Einstellung der Oberflächentemperatur. (Abb. Ausführung Plawa Purline EK-M)

Die speziellen Vorteile

- Puristisches, zeitloses Design
- Völlig plane Front mit hinterschnittenen Seiten
- Filigrane Anmutung durch feine Seitenlinien
- Schattenfuge für „schwebenden“ Eindruck, optional Lichtfuge
- Elektro-Anschluss und Befestigungen verdeckt
- Mit Samtmatt-Exklusivfarbtönen ein optisches und haptisches Erlebnis
- Hoher Anteil Strahlungswärme
- Barrierefreie Installation der Bedienung
- Optional mit Handtucharm/en links/rechts lieferbar
- Optional mit LED Hinterleuchtung.

Vario-Komponenten

• Raumteiler-Sonderzubehör	nein	
• Vergrößerter Wandabstand	nein	
• Barrierefrei-Wandbefestigungen	nein	
• Handtucharme	ja	Folgeseiten
• Barrierefreie Installation der Bedienung	ja	Folgeseiten
• LED-Ambiente	ja	Folgeseiten
• Galv. verzinkt unter der Pulverbeschichtung	nein	

Abb.: **Plawa Purline Glas EK** 1800 x 495 mm Heizkörper im Farbton Samtmetallicgraphit YA und Front „Spiegel (Oberflächencode SPK)“ sowie optionaler LED-Hinterleuchtung und optionalen Handtucharm Purline in Chrom.

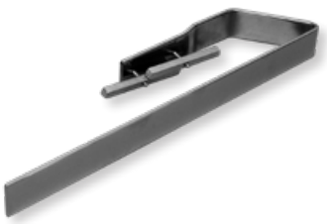

Handtucharm Plawa Purline, Zubehör zum seitlichen Überstreifen von Textilien, in beliebiger Anzahl und beliebiger Höhe links oder rechts positionierbar. In den Längen 475 und 575 mm, Höhe 40 mm und ca. 50 mm Tiefe von Vorderkante Heizkörper bis Außenkante Handtucharm. Montage vor Installation des Heizkörpers. Nachrüstbar nur bei demontierten Plawa.

LED-Hinterleuchtung

Stecker-Netzteil STN

UP-Netzteil UPN

LED-Hinterleuchtung Warmweiss oder Neutralweiss, bestehend aus 2 LED-Streifen 2700 K (Warmweiß) oder 4000 K (Neutralweiß), 12 VDC, 4,8 W/m, IP55, mit 2x1200 bzw. 2x1500 bzw. 2x1800 mm Länge und Anschlusskabel (250-300 mm Länge) mit Cinch-Stecker, selbstklebend zur Montage rückseitig links und rechts in den hinteren vertikalen Falzen der Heizkörperfront. Schnur-Zwischenschalter mit Kabelenden/Y-Kabel mit Cinch-Kupplungen und Buchse D 5,5/d 2,1. 10 selbstklebenden Kabelhaltern zur Fixierung der Anschlusskabel unten rückseitig an Heizkörperfront. Nachrüstbar nur bei demontiertem Plawa. Niederspannung: selv save

Stecker-Netzteil 230 VAC/ 50Hz für 12 VDC / 24 W Betriebsspannung mit 1,5 m Anschlusskabel, IP54 und Gerätestecker D 5,5/d 2,1.

UP-Netzteil-Set zum Einbau in UP-Dose 230 VAC/ 50Hz für 12 VDC/24W Betriebsspannung, Gerätestecker 5,5/d 2,1, D 53mm /T 32 mm, sowie UP-Dose D 67mm /T 60 mm mit Kabelauslass und Rahmen (Kunststoff weiß) IP 23. Montage vor Installation des Heizkörpers.

Stromversorgung Schaltschrank (ohne Abbildung)**:**
Alternativ kann die Versorgung der LED Hinterleuchtung über ein bauseitiges, externes Netzteil mind. 12 VDC/20W im Schaltschrank erfolgen.

Optionales Zubehör zur Erweiterung um eine Raumtemperaturregelung mit der Oberflächentemperatursteuerung zu kombinieren

ZEXFUTSETK

Funk-Nachrüstset Komfort, bestehend aus **Funk-Uhrenraumthermostat** digital, mit Wochenprogramm mit 9 voreingestellten Programmen, individuell programmierbar, Ferien- und Party-Funktion, Frostschutzfunktion, Tastensperre, Funktion „geöffnetes Fenster“ Einstellbereich 5 - 35°C, IP30, inkl. 2 Batterien Typ AAA LR03 1,5 V, Gehäuse weiß, Maße 83x80x27 mm (BxHxT), sowie **Funk-Empfänger**, zur Montage und Anschluss auf UP-Dose, Klasse 2, 230 VAC, max. Schaltleistung 16 A, IP20, Gehäuse weiss, Maße 87x87x20 mm (BxHxT). Passend zu Funk-Raumthermostat und Funk-Uhrenraumthermostat.
Erfüllt die Ökodesign-Richtlinie ab 01.01.2018 bezüglich Elektro-Einzelraumheizgeräten.

ZEXFUTSETE

Funk-Nachrüstset Economy Funk-Raumthermostat digital, mit Ein-/ Aus-Schalter, Einstellbereich 5 - 35°C, IP30 inkl. 2 Batterien Typ AAA 1,5 V, Gehäuse weiss, Maße 83x80x27 mm (BxHxT), sowie **Funk-Empfänger**, zur Montage und Anschluß auf UP-Dose, Klasse 2, 230 VAC, max. Schaltleistung 16 A, IP20, Gehäuse weiss, Maße 87x87x20 mm (BxHxT). Passend zu Funk-Raumthermostat und Funk-Uhrenraumthermostat.
Mit einer zusätzlich zu ergänzenden Zeitschaltuhr für Ausschaltzeiten erfüllt dieses Nachrüstset die Ökodesign-Richtlinie ab 01.01.2018 bezüglich Elektro-Einzelraumheizgeräten.

Plawa Purline Glas EK-M

Produktprogramm, Wärmeleistungen, Preise, Zubehör

H Bau-höhe mm	L Bau-länge mm	Bautyp Art.-Nr. [1]	Elektrische Leistungsaufnahme/ Wärmeleistung (Nennleistung in Watt)	Preise (PG 25) Front Oberflächengruppe [2] Spiegel €/Stück	Glas €/Stück	Glas geätzt €/Stück	
Plawa Purline							
1800	495	**PVG180049__ M___**	***530***	**2.395,00**	**2.395,00**	**2.953,00**	
1800	625	**PVG180062__ M___**	***680***	**2.569,00**	**2.569,00**	**3.188,00**	
Plawa Handtucharm (für alle Heizkörpergrößen) **(PG 25)** Optionale Komponente, gesondert zu bestellen				**SW €/Stück**	**NF / EF €/Stück**	**CR €/Stück**	**EV €/Stück**
40	475	**PZPHTA047__**	Plawa Handtucharm Purline 475	**157,58**	**210,09**	**293,10**	**262,63**
40	575	**PZPHTA057__**	Plawa Handtucharm Purline 575	**166,34**	**218,89**	**301,25**	**271,43**
Hinterleuchtung 2700 K (warmweiss), **4000 K** (neutralweiß) **und Anschlusssets** **(PG 25)** Optionale Komponente, gesondert zu bestellen							
3600	---	**PZH180WW**	LED-Hinterleuchtung warmweiß, 2x1800 mm		**367,98**		
3600	---	**PZH180NW**	LED-Hinterleuchtung neutralweiß, 2x1800 mm		**367,98**		
			Stromversorgung dazu				
---	---	**PZHSTN24**	Stecker-Netzteil 230 VAC/ 12 VDC, 24W		**44,02**		
---	---	**PZHUPN24**	UP-Netzteil-Set 230 VAC/ 12 VDC, 24W		**268,30**		
Ausführung Nachrüstset				**PG 54**	**€/Set**		
---	---	**ZEXFUTSETK**	Funk-Nachrüstset Komfort		**310,00**		
---	---	**ZEXFRTSETE**	Funk-Nachrüstset Economy		**240,00**		

Nähere Beschreibung zu den Zubehör-Artikeln siehe Seite 98. Maßzeichnungen siehe Seite 100.

1) Für Farbton des seitlich und hinter der Glasfront 10.-11. Stelle um 2 Buchstaben „SW“ für Standardfarbton „Weiß 9016“ oder 2 Buchstaben aus Farbpalette auf hinterer, innerer Umschlagseite ergänzen.
Für die Ausführung der Glasfront, die letzten 3 Stellen um Oberflächencode gemäß Tabelle auf dieser Seite ergänzen.

2) Erläuterung der Oberflächengruppen siehe Folgeseiten.

Rot gedruckte Bautypen (Preise) aus Werkslagervorrat.

Plawa Purline Glas EK mit 9 stylischen und praktischen Fronten aus Glas.

Front/Oberfläche	Glanzgrad	Oberflächencode
Spiegel	brillant	SPK
Glas weiß	brillant	SWG
Glas beige light	brillant	SEG
Glas braun light	brillant	SBG
Glas graumetallic	brillant	SGG
Glas blaugrau	brillant	SUG
Glas rot	brillant	SRG
Glas schwarz	brillant	SCG
Glas geätzt matt schwarz	samtrau	SCM

Die Fronten können mit jeder/jedem Ausführung/Farbton des eigentlichen Heizkörpers beliebig kombiniert werden.
Ausführung Glas geätzt matt schwarz auch geeignet als Kreidetafel (Hinweis: Nur abwaschbare Tafelkreise verwenden und an unauffälliger Stelle testen).

Bestellhinweise

- Der Farbton des Heizkörpers (10.-11. Stelle der Artikelnummer) bezeichnet den Farbton der Frontplatte aus Stahl hinter der Glasplatte, welche nur an den Seiten sichtbar ist.
- Die Ausführung der Glasplatte (Glasfront) wird über die 13.-15. Stelle der Artikelnummer definiert.

Abb. unten: Plawa Purline Glas EK-M 1800 x 495 mm, Heizkörper im Farbton Taubenblau samtmatt 4P und Front „Glas weiß brillant (Oberflächencode SWG)“ sowie optionalem Handtucharm. Plawa Purline Glas EK-M, hier mit optionalem Set Komfort als Einzelraumheizgerät gemäß Ökodesign-Richtlinie.

Plawa Purline Glas EK-M

Abmessungen, Technische Daten

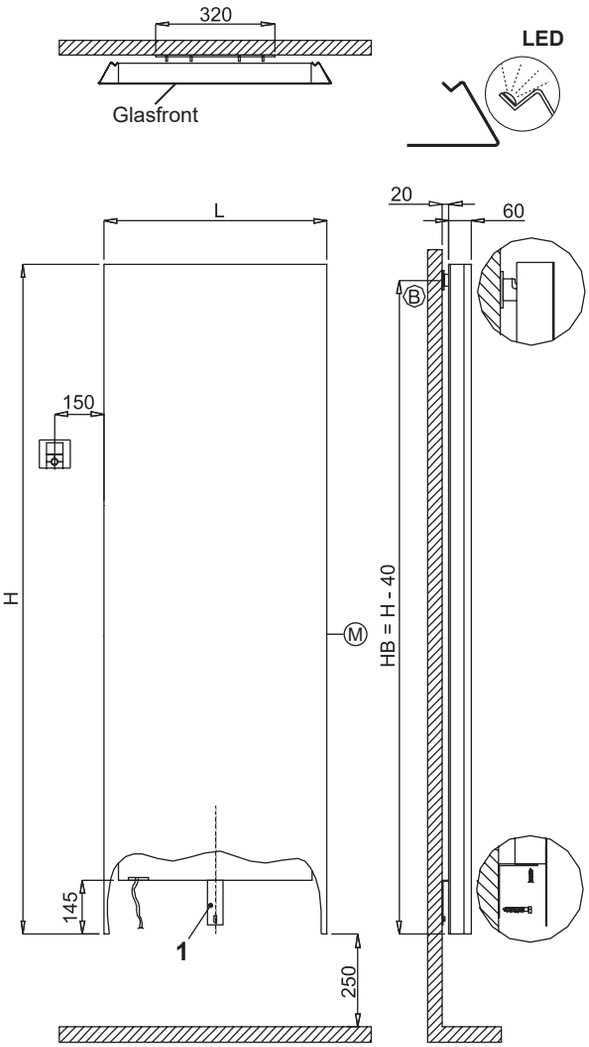

Plawa Purline Glas-Edition EK-M Installationsbeispiele
mit Handtucharm/en (optional, Anzahl und Position beliebig wählbar)

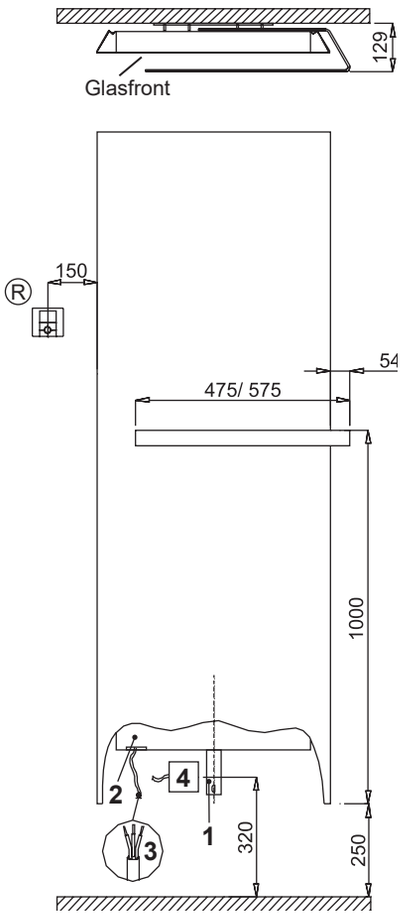

Ⓡ **Funk-Regler**

Wandträger Ⓑ

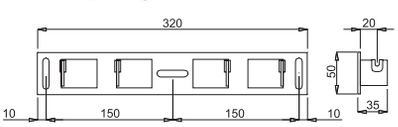

1 **Aushebesicherung**
2 **Empfänger**
3 **Kabel 1,0 m mit Litze**
4 **Stromversorgung (bauseits) z.B. mit Wandanschlussdose**
5 **UP-Netzteil (optional)**

Elektroanschluss für LED-Hinterleuchtung

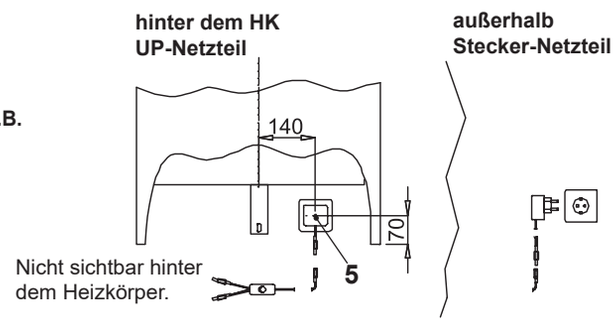

Technische Daten

H Bau-höhe mm	L Bau-länge mm	T Bau-tiefe mm	Bautyp	Gewicht (leer) kg	Ober-fläche m²	*Elektrische Heizleistung W*	VDI 6036 Anford.-klasse erfüllt
1800	495	60	**PVG180049**	37,7	1,11	530	3
1800	625	60	**PVG180062**	49,1	1,34	680	3

Glas blaugrau, brillant
Oberflächencode **SUG**

Plawa Purline Glas 1800 x 495 mm, Heizkörper im Farbton Schwarz samtmatt (Nr. K1) mit Thermostat Puro und Front „Glas blaugrau brillant (Oberflächencode SUG)“, optional 2 Handtucharme Purline im Farbton Schwarz samtmatt (Nr. K1) und LED-Hinterleuchtung.

Glas graumetallic, brillant
Oberflächencode **SGG**

Plawa Purline Glas 1800 x 495 mm Heizkörper im Farbton Titangraumetallic RAL 9023 (Nr. L3) mit Thermostat Puro und Front „Glas graumetallic brillant (Oberflächencode SGG)“ sowie optionaler LED-Hinterleuchtung.

Glas rot, brillant
Oberflächencode **SRG**

Plawa Purline Glas 1800 x 495 mm Heizkörper im Farbton Hewi-Rot RAL 3003 (Nr. HR) mit Thermostat Puro und Front „Glas rot brillant (Oberflächencode SRG)“ sowie optionaler LED-Hinterleuchtung.

Glas braun light, brillant
Oberflächencode **SBG**

Plawa Purline Glas 1800 x 495 mmHeizkörper im Farbton Toffee-metallic (Nr. TM) mit Thermostat Puro und Front „Glas braun light (Oberflächencode SBG)“ sowie optionaler LED-Hinterleuchtung.

Glas beige light, brillant
Oberflächencode **SEG**

Plawa Purline Glas 1800 x 625 mm, Heizkörper im Farbton Schwarz samtmatt (Nr. K1) mit Thermostat Puro und Front „Glas beige light (Oberflächencode SEG)“, optional 2 Handtucharme Purline im Farbton Schwarz samtmatt (Nr. K1) und LED-Hinterleuchtung.

Spiegel
Oberflächencode **SPK**

Plawa Purline Glas EK-M 1800 x 495 mm Heizkörper im Farbton Samtmetallicgraphit (Nr. YA) mit Front „Spiegel (Oberflächencode SPK)“ sowie optionaler LED-Hinterleuchtung. Plawa Purline Glas EK-M serienmäßig mit Funk-Uhrenraumthermostat Komfort.

Glas weiß, brillant
Oberflächencode **SWG**

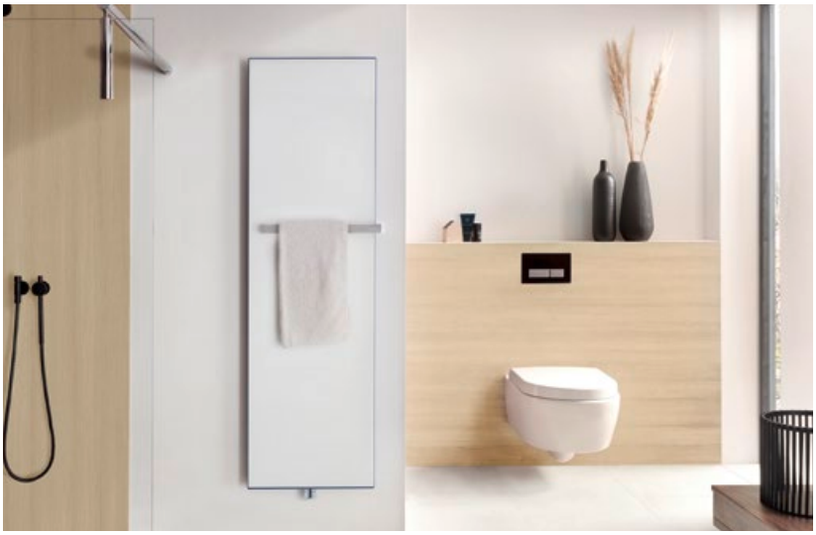

Plawa Purline Glas 1800 x 495 mm Heizkörper im Farbton Taubenblau samtmatt (Nr. 4P) mit Thermostat Puro und Front „Glas weiß brillant (Oberflächencode SWG)“ sowie optional mit Handtucharm Purline in Edelstahl.

Glas geätzt matt schwarz
Oberflächencode **SCM**

Ausführung Glas geätzt matt schwarz auch geeignet als Kreidetafel (Hinweis: Nur abwaschbare Tafelkreise verwenden und an unauffälliger Stelle testen).

Plawa Purline Glas 1800 x 495 mm Heizkörper im Farbton Schwarzperlmetallic (Nr. 18) mit Thermostat Puro und Front „Glas bchwarz matt (Oberflächencode SCM)“ sowie optionaler LED-Hinterleuchtung.

Glas schwarz, brillant
Oberflächencode **SCG**

Plawa Purline Glas 1800 x 495 mm Heizkörper im Farbton Schwarzperlmetallic (Nr. 18) mit Thermostat Puro und Front „Glas schwarz brillant (Oberflächencode SCG)“ sowie optional mit Handtucharm Purline verchromt und LED-Hinterleuchtung.