Rondo 3 x DIN Austausch(Barrierefrei)-Badwärmer

Produktbeschreibung

BEMM Rondo 3xDIN 1808 x 602 mm im Farbton Weiß RAL 9016 (Nr. SW), serienmäßig mit 3 seitlichen Anschlussabständen.

Ausschreibungstext Zentralheizungsbetrieb

BEMM Rondo 3xDIN, Badheizkörper Serie BRD als Austauschmodell, für Zentralheizung (zusätzliche Ausstattung mit Elektroheizstab) und für die Erwärmung von Handtüchern und Textilien. Horizontale Rundrohre 25 mm Ø im Spezialverfahren mit vertikalen Quadratrohren 30 x 30 mm verbunden, 3 Bauhöhen mit 2-3 Aufnahmeöffnungen für Handtücher. Serienmäßig 7 eingelassene Anschlüsse DN 15 (1/2“), davon 5 seitliche Anschlüsse für 3 verschiedene Anschlußabstände (Nabenabstand) 500, 900 und 1000 mm, passend zum Austausch alter DIN- und FKR-Radiatoren (Stahl und Guß) sowie 1 Luftanschluss. 2 seitliche Anschlüsse werkseitig mit eleganten, unauffälligen Inbus-Spezialstopfen wasserdicht verschlossen für optionalen Anschluss NA 500 oder NA 1000. 2 vernickelte Blind- und 1 Entlüftungsstopfen DN 15 (1/2“) werksseitig montiert.

Oberfläche umweltfreundlich, emmissionsfrei pulverbeschichtet DIN 55900 und bei ca. 180 Grd. C eingebrannt. Standardfarbton Weiß 9016.

Serienmäßiges Zubehör:
2 stabile, kürzbare Befestigungen, pulverbeschichtet im Farbton des Heizkörpers, bestehend aus 4 Aluminiumdruckguß-Halbschalen mit Inbusschrauben und 2 kürzbare Konsolrohre (60 - 105 mm), pulverbeschichtet im Farbton des Heizkörpers, 2 Sechskant-Holzschrauben mit Dübel sowie 1 Klemmhalter mit Distanzschraube.

Entspricht den Richtlinien der gesetzlichen Unfall-Versicherer (GUV), *Wärmeleistungen Φ_s nach DIN EN 442-2 von einem anerkannten Prüfinstitut gemessen.*
CE-Leistungserklärung nach EU-BauPVo. CE

Heizmedium Wasser:	max. zul. Betriebstemperatur	100 °C
	max. zul. Betriebsüberdruck	10 bar

Wandkonsolen für größere Wandabstände

Serienmäßig wird der Rondo BRD mit der Wandkonsole BZRWK07 für ein Wand-Anschlußmaß (65-) 105 mm (bauseitig kürzbar) geliefert. Für Wandanschluß unter 65 mm und für größere Maße sind aus dem Zubehörprogramm weitere Wandkonsolen und Konsolrohr-Sets lieferbar, z.B.:

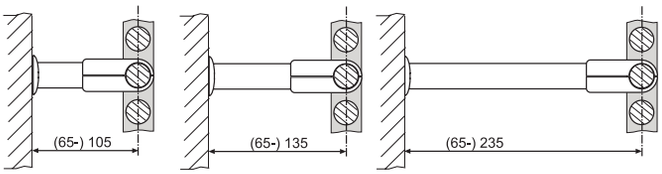

Standard-Lieferumfang | Mit Konsolrohr BZRKR10 | Mit Konsolrohr BZRKR20

Bezeichnung	Art.-Nr.	Preis (PG54)
Konsolrohr-Set 100 mm	BZRKR10SET2SW	€/2 St. 134,73
Konsolrohr-Set 200 mm	BZRKR20SET2SW	€/2 St. 139,94

Die speziellen Vorteile

- Seitenanschlüsse mit eingelassenen Muffen, nicht benötigte mit Linsenkopf-Stopfen verschlossen.
- Geringe Bautiefe
- Stabile, kürzbare Wandkonsolen

Vario-Komponenten

• Ventilheizkörper (mit M-Ventil 50 mm)	nein	
• Elektrobetrieb bivalent (mit E-Stab)	ja	ab Seite 452
• Raumteiler-Sonderzubehör	ja	ab Seite 440
• Vergrößerter Wandabstand	ja	Seite 443
• Barrierefrei-Wandbefestigungen	ja	Seite 443
• Accessoires	ja	ab Seite 459

Spezialausführungen

• Barrierefrei-Ventilanordnung	ja	Serie
• Austausch-Ausführung	ja	Serie
• Sonderanschlüsse seitlich nach Maß	nein	
• Elektro-Badheizkörper, monovalent	nein	
• Erhöhter Korrosionsschutz	nein	

Rondo 3 x DIN

Wärmeleistungen, Preise, Abmessungen, Technische Daten

H Bau-höhe mm	L Bau-länge mm	Bautyp Art.-Nr. 1)	Wärmeleistungen 75/65 20°C Watt	70/55 20°C Watt	70/55 24°C Watt	55/45 20°C Watt	55/45 24°C Watt	max. Heizstab 2) Watt	Preise (PG 20) Oberflächengruppen 3) SW €/Stück	NF €/Stück	EF €/Stück	CR €/Stück	Mehrpr. Sonder-anschl. 4) €/BHK
1194	400	**BRD119040SW5**	507	408	359	262	217	600	**891,23**	---	---	---	---
	500	**BRD119050SW5**	625	503	442	322	267	700	**899,32**	---	---	---	---
	600	**BRD119060SW5**	741	596	523	382	316	700	**909,40**	---	---	---	---
1482	400	**BRD148040SW5**	633	512	451	331	276	700	**1026,05**	---	---	---	---
	500	**BRD148050SW5**	779	631	556	410	342	700	**1036,12**	---	---	---	---
	600	**BRD148060SW5**	924	750	662	489	408	1000	**1046,18**	---	---	---	---
1806	400	**BRD180040SW5**	784	630	553	403	333	700	**1116,61**	---	---	---	---
	500	**BRD180050SW5**	966	779	685	501	416	1000	**1126,67**	---	---	---	---
	600	**BRD180060SW5**	1146	927	817	601	501	1200	**1146,76**	---	---	---	---

1) Bitte um 2 Buchstaben „SW“ für Standardfarbton „Weiß 9016“ ergänzen.
2) Nicht größer wählen, Ausführungsvarianten mit Beschreibung, Art.-Nr. und Preisen siehe Seiten „Elektrozubehör“.
Die Dauerleistung beträgt ca. 80 % der Normwärmeleistung, siehe auch „Allgemeine Hinweise“.
3) Erläuterung der Oberflächengruppen letzte Seite.
4) Seitliche Sonderanschlüsse nicht lieferbar.
Rot gedruckte Bautypen (Preise) aus Werkslagervorrat.

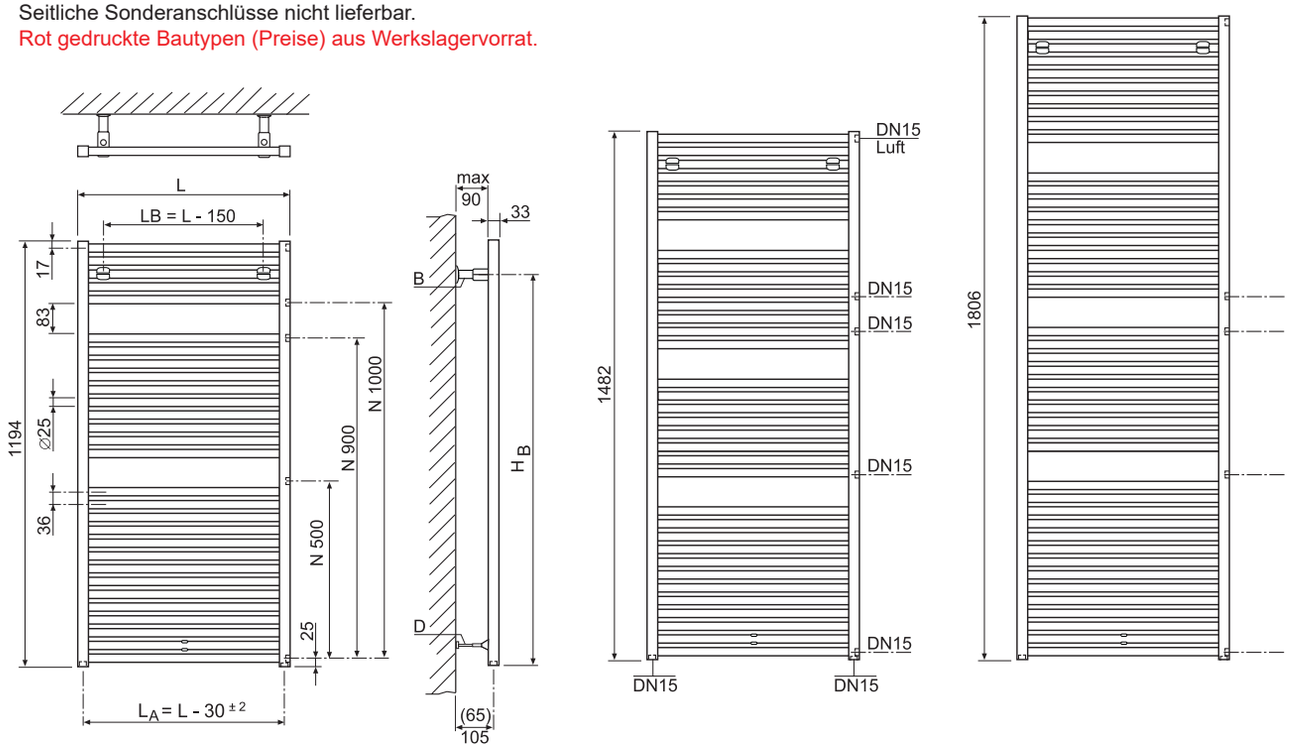

Anschlussmöglichkeiten

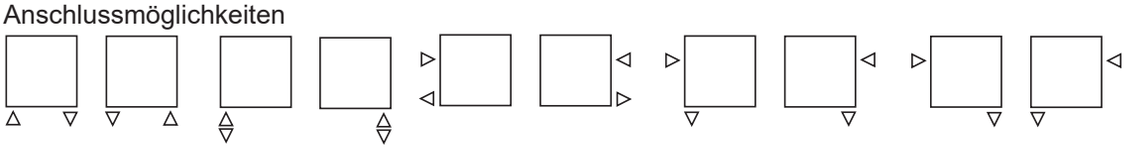

Technische Daten

H Bau-höhe mm	L Bau-länge mm	T Bau-tiefe mm	Bautyp	Gewicht (leer) kg	Wasser-inhalt l	Ober-fläche m²	Φ 75/65/20°C W	Expo-nent n	HB mm	LA mm	LB mm	VDI 6036 Anford.-klasse erfüllt
1194	400	30	**BRD119040**	8,80	5,80	1,03	507	1,28	1105	370	250	3
	500	30	**BRD119050**	11,17	7,00	1,26	625	1,28	1105	470	350	3
	600	30	**BRD119060**	13,54	8,20	1,49	741	1,28	1105	570	450	3
1482	400	30	**BRD148040**	10,80	7,10	1,26	633	1,25	1393	370	250	3
	500	30	**BRD148050**	13,63	8,56	1,53	779	1,24	1393	470	350	3
	600		**BRD148060**	16,46	10,01	1,81	924	1,23	1393	570	450	3
1806	400	30	**BRD180040**	13,40	8,80	1,57	784	1,29	1717	370	250	3
	500	30	**BRD180050**	16,56	10,64	1,91	966	1,27	1717	470	350	3
	600	30	**BRD180060**	19,72	12,48	2,26	1146	1,25	1717	570	450	3

Notizen